Ersatzteilliste
48 Zoll Mähdeck
Art.Nr. GR532986
Seriennummer
5643255 bis 5646584

Inhalt

Messerspindel . . . 3
ET-Nummern . . . 4
Manuelle Mähdeckeinstellung. . . . 5
ET-Nummern . . . 6
ET-Nummern . . . 7
Elektrische Mähdeckeinstellung. . . . 8
ET-Nummern . . . 9
ET-Nummern . . . 10
Mähgehäuse 48 . . . 11
ET-Nummern . . . 12
ET-Nummern . . . 13
Schaltplan für Elektrische Mähdeckeinstellung . . . 14
ET-Nummern . . . 15
Winkelgetriebe . . . 16
ET-Nummern . . . 17
Traktionskit Adapter . . . 18
ET-Nummern . . . 19
Führungsrad. . . . 20
ET-Nummern . . . 21

Messerspindel

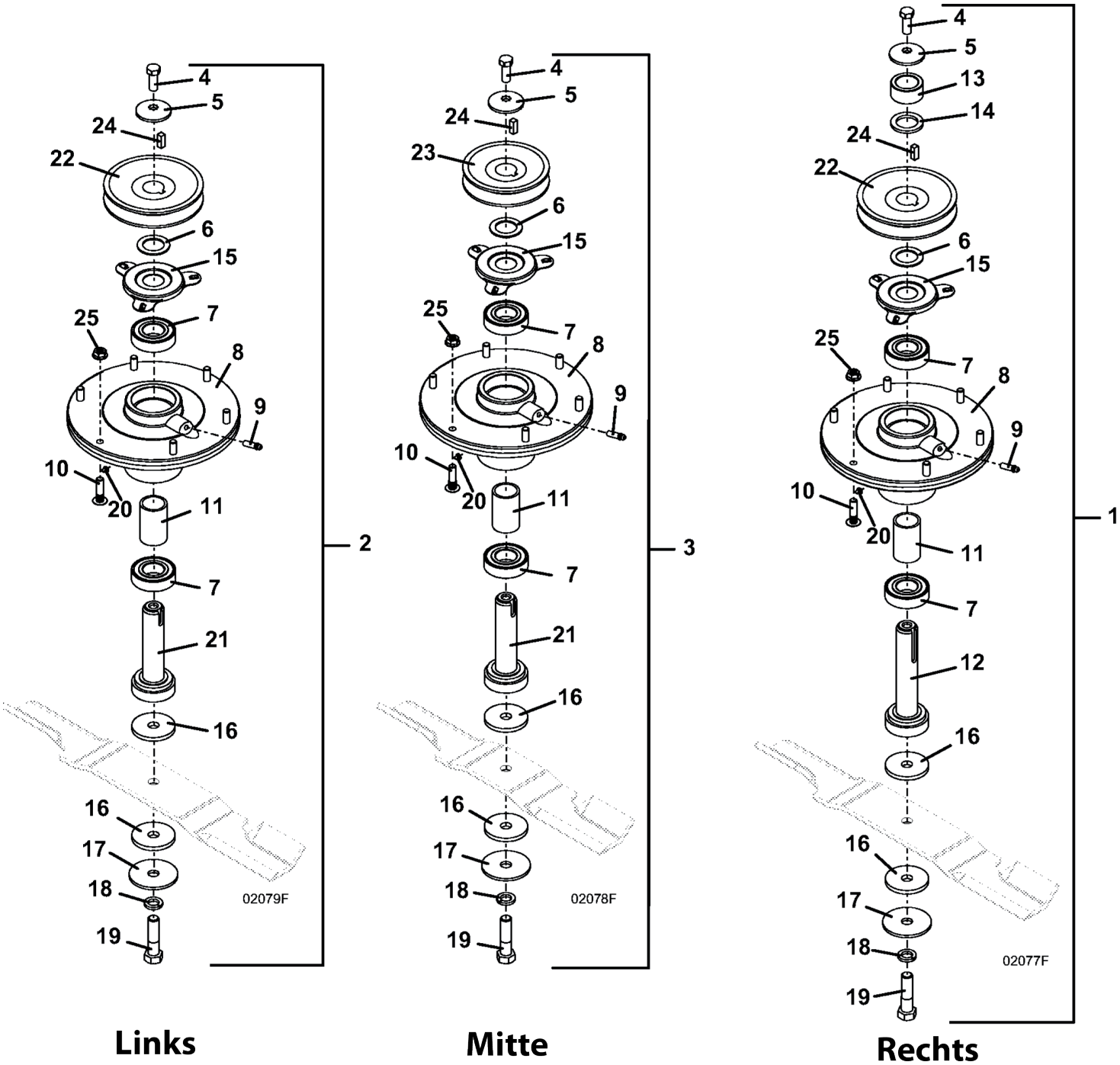

ET-Nummern

Pos.	Artikel Nummer	Beschreibung
1	623778	Messerspindel RT 3348
2	623779	Messerspindel LT 3348
3	623771	Messerspindel Center 3348
4	243331	Sechskantschraube
5	257041	Tellerscheibe
6	257104	Scheibe
7	110081	Kugellager mit Doppeldichtung
8	604412	Gehäuse
9	280745	Schmiernippel
10	247141	Rundkopfschraube mit geriffeltem Hals
11	903645	Distanz
12	604768	Welle
13	282630	Distanz
14	257107	Scheibe
15	721167	Lagerschutz
16	421200	Fieberscheibe
17	257061	Scheibe
18	257057	Gehärtete Scheibe
19	243581	Schraube
20	280705	Verschlussschraube
21	604764	Messerwelle 25mm 4.75
22	414696	Riemenscheibe
23	414685	Riemenscheibe
24	281580	Keil
25	253035	Sechskantmuttern mit Bund

Manuelle Mähdeckeinstellung

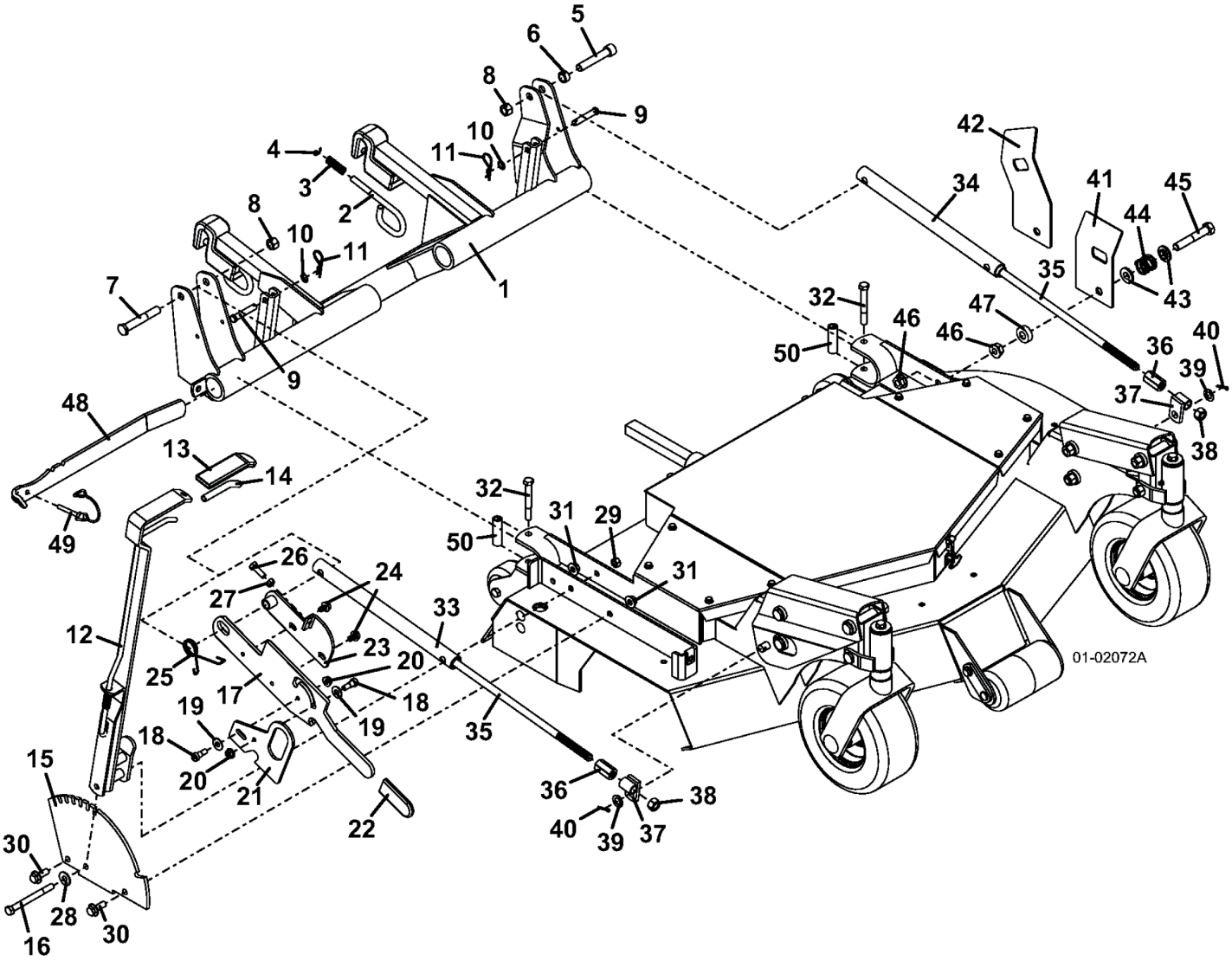

ET-Nummern

Pos.	Artikel Nummer	Beschreibung
1	604543	Aushubarm Kpl. 3344
1	604546	Aushubarm KPL. 3348
2	730433	Mähdeckverrieglung
3	283285	Druckfeder
4	263490	Sicherungsring
5	259640	Inbusschraube
6	902282	Distanz für Stellmotoranschlag
7	243609	Schraube
8	253930	Sechskantmuttern mit Bund
9	261362	Sicherungsbolzen
10	262950	Klemmscheibe
11	260523	Sicherungssplint
12	644475	Verstellhebel Schnitthöhe 33 Serie
13	422155	Griff für Bremshebel
14	422158	Handgriff
15	726037	Raster für Schnitthöhe L48
15	162188	Aufkleber Schnitthöhe HT 33/34 Serie
16	243385	Schraube
17	824174	Verbindungsarm 33S
18	259722	Bundschraube
19	257030	Scheibe
20	253035	Sechskantmuttern mit Bund
21	783063	Verrieglung für Verbindungsarm
22	422153	Handgriff Schwarz
23	824566	Halter für Einstellbare Aushubstange
24	253189	Schraube
25	284423	Drehfeder
26	243205	Schraube
27	254440	Mutter
28	257040	Scheibe
29	253890	Sicherheitsmutter
30	253203	Bundschraube
31	253043	Mutter
32	243365	Schraube
32	253890	Sicherheitsmutter
33	644448	Aushubstange 3344 RT
33	644455	Aushubstange 3348 RT
34	644449	Aushubstange 3344 LT
34	644456	Aushubstange 3348 LT
35	243670	Rundkopfschraube
36	321185	Schraubmuffe für Höheneinstellung
37	644072	Halter für Aushubstange 33 Serie
38	254470	Mutter
39	257063	Scheibe
40	260650	Sicherungssplint

ET-Nummern

41	729169	Mähdeckverrieglung L48
42	729231	Mähdeckverrieglung 33S mit Turbine
43	257067	Scheibe
44	283332	Druckfeder
45	243600	Schraube
46	253067	Bundmutter
47	902292	Distanz für Mähdeckverrieglung
48	783068	Werkzeug für Traktionskit Standard
49	261624	Klappstecker
50	902284	Distanz für Lager

Elektrische Mähdeckeinstellung

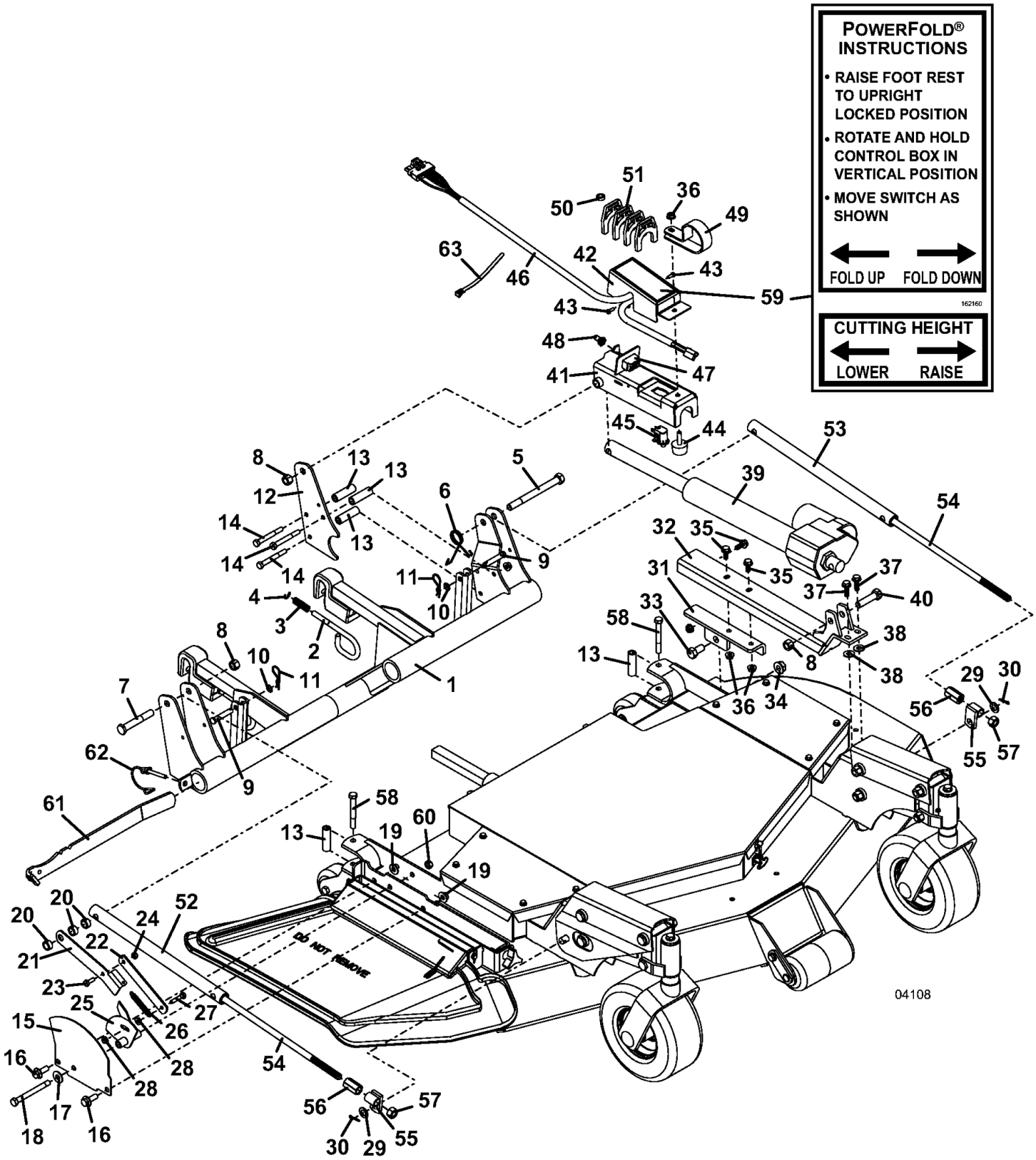

ET-Nummern

Pos.	Artikel Nummer	Beschreibung
1	604546	Aushubarm Kpl. 3348
2	730433	Mähdeckverrieglung
3	283285	Druckfeder
4	263490	Sicherungsring
5	243635	Schraube
6	284423	Drehfeder
7	243609	Schraube
8	253930	Sechskantmuttern mit Bund
9	261362	Sicherungsbolzen
10	262950	Klemmscheibe
11	260523	Sicherungssplint
12	776079	Halter für Verstellstange 3348
13	902284	Distanz für Lager
14	243240	Schraube
15	773141	Platte für Schnitthöhenaufkleber
15	162188	Aufkleber Schnitthöhe HT 33/34 Serie
16	253203	Bundschraube
17	257040	Scheibe
18	243385	Schraube
19	253043	Mutter
20	902282	Distanz für Stellmotoranschlag
21	729332	Verbindungsstange für Anzeige
22	729331	Band für Anzeige
23	243018	Schraube
24	253440	Mutter mit Nylonsicherung
25	644319	Höhenanzeige für Elektrische Verstellung
26	283762	Feder
27	243030	Schraube
28	253025	Mutter
29	257063	Scheibe
30	260650	Sicherungssplint
31	726034	Halter für Stellmotoraufnahme 3348
32	644061	Stellmotoraufnahme 3348
33	243560	Schraube
34	253066	Mutter
35	253192	Bundschraube
36	253035	Sechskantmuttern mit Bund
37	253193	Bundschraube
38	257030	Scheibe
39	180035	Stellmotor 12 Volt
39	182540	Elektromotor
40	243580	Schraube
41	644805	Aufnahme für Schalter
42	722005	Schutz für Schalter
43	250169	Maschinenschraube

ET-Nummern

44	424056	Gummidämpfer
45	183867	Sicherheitsschalter
46	605945	Kabelbaum für Stellmotor
47	184084	Schalter
47	425200	Gummiabdeckung für Schalter
47	770005	Scheibe mit Keilnut
48	425200	Gummiabdeckung für Schalter
49	732315	Halter für Höheneinstellplatten
50	902297	Distanz .25 Stark
51	423697	Höheneinstellplatten
52	644455	Aushubstange 3348 RT
53	644456	Aushubstange 3348 LT
54	243670	Rundkopfschraube
55	644072	Halter für Aushubstange 33 Serie
56	321185	Schraubmuffe für Höheneinstellung
57	254470	Mutter
58	243365	Schraube
58	253890	Sicherheitsmutter
59	162160	Aufkleber Powerfold
60	253890	Sicherheitsmutter
61	643860	Werkzeug für Traktionskit abgesetzt
62	261624	Klappstecker
63	423149	Wiederöffnungsband

Mähgehäuse 48

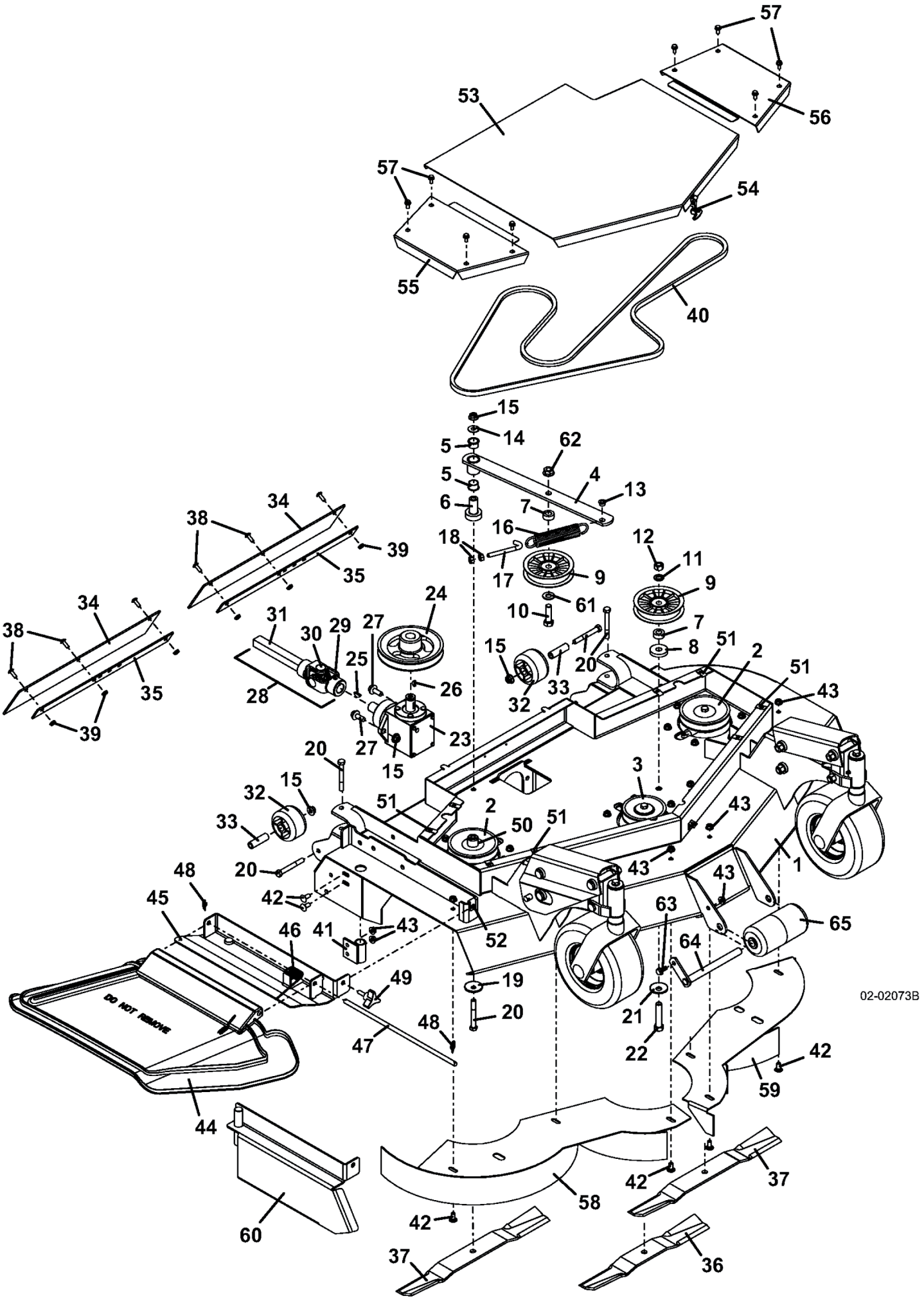

ET-Nummern

Pos.	Artikel Nummer	Beschreibung
1	643994	Mähgehäuse 3348
2	414696	Riemenscheibe
3	414685	Riemenscheibe
4	824481	Spannarm 3348
5	121756	Lager OILITE®
6	121650	Sockellager
7	902313	Distanz
8	883804	Scheibe
9	393225	Spannrolle
10	243575	Sechskantschraube
11	257432	Federring
12	254470	Mutter
13	422520	Nylonlager
14	257040	Scheibe
15	253043	Mutter
16	283848	Spannfeder
17	730391	Spannschraube "J" Form
18	254450	Mutter
19	257041	Tellerscheibe
20	243365	Schraube
21	257059	Scheibe
22	243590	Schraube
23	390021	Winkelgetriebe RT CCW
24	415885	Riemenscheibe
25	281828	Keil
26	281833	Keil
27	253203	Bundschraube
28	398525	Zapfwelle Männlich Kpl.
29	401010	Gabel
30	121010	Kreuzgelenk
31	402605	Gabel & Welle
32	426122	Mähdeckrolle
33	902284	Distanz für Lager
34	424200	Mähdeckschutz 9648 RT
35	774219	Verstärkung RT
36	320234	Messer 15" Hi-Lift
36	320231	Messer 15" Med-Lift
36	320233	Messer 15" Contour
37	320239	Messer 18" Hi-Lift
37	320236	Messer 18" Med-Lift
37	320238	Messer 18" Contour
38	253177	Schraube
39	253025	Mutter
40	383011	Keilriemen
41	643632	Aufnahme

ET-Nummern

42	247130	Schlossschraube
43	253035	Sechskantmuttern mit Bund
44	422042	Auswurfdeflektor
45	644567	Aufnahme für Auswurfdeflektor 33S
46	284406	Feder
47	780650	Bolzen für Auswurfklappe
48	260608	Sicherungssplint
49	252821	Schraube
50	282630	Distanz
51	254431	Klemmmutter
52	254448	Klemmmutter
53	604748	Keilriemenschutz 3348 Mitte
54	281300	Gummiverschluss
55	722364	Keilriemenschutz L48 LT
56	722389	Keilriemenschutz L48 RT
57	253173	Schraube
58	644603	Mulcheinsatz 3348 RT
59	644604	Mulcheinsatz 3348 RT
60	644175	Mulchverschluss 3344/48
61	257062	Scheibe
62	253067	Bundmutter
63	253192	Bundschraube
64	644512	Bolzen für Mähdeckrolle
65	603725	Mähdeckrolle 2 Teilig
66	603279	Aufklebersatz 33 Serie

Schaltplan für Elektrische Mähdeckeinstellung

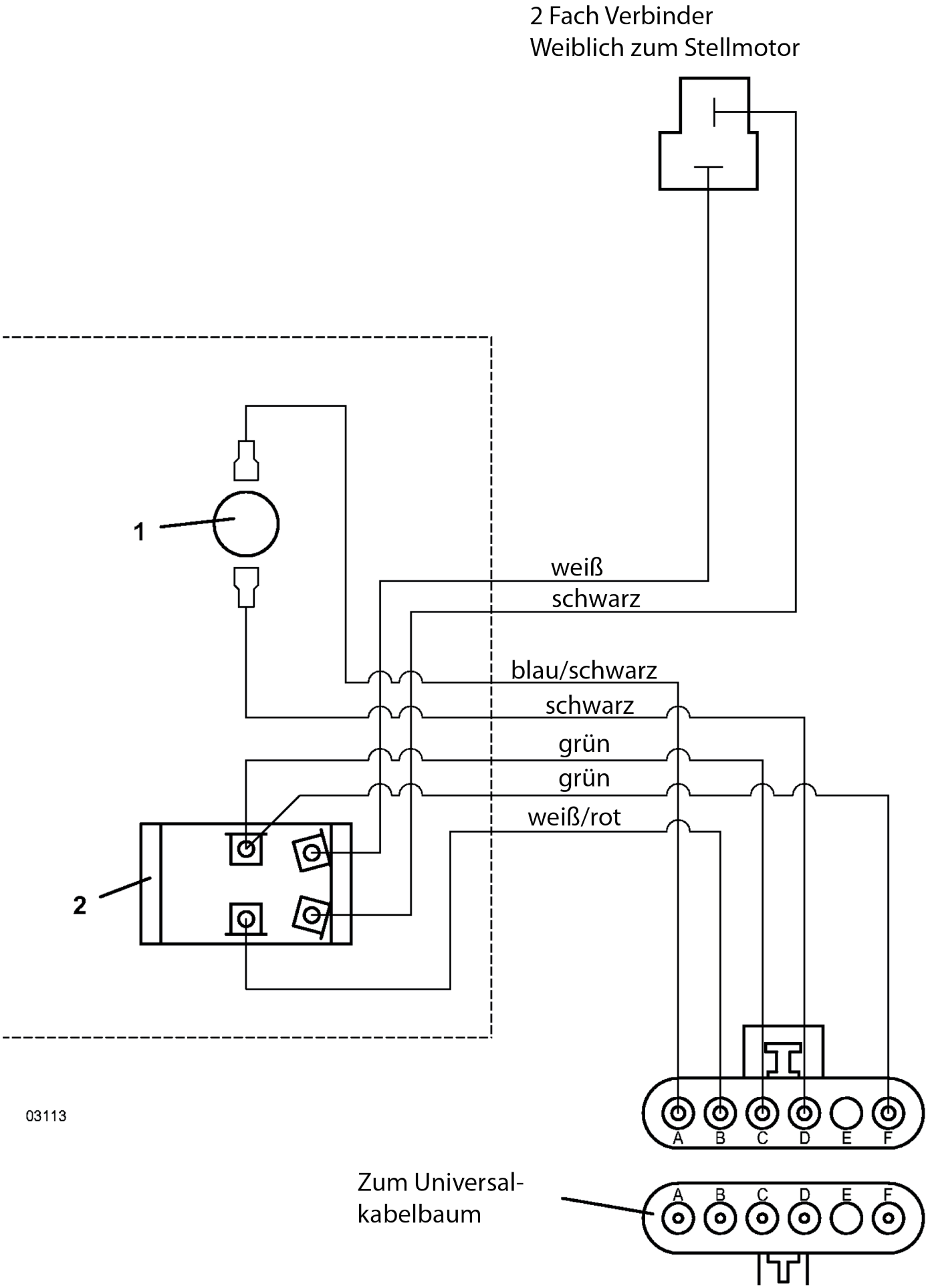

ET-Nummern

Pos.	Artikel Nummer	Beschreibung
1	183867	Sicherheitsschalter
2	184084	Schalter
2	425200	Gummiabdeckung für Schalter
2	770005	Scheibe mit Keilnut
3	605945	Kabelbaum für Stellmotor

Winkelgetriebe

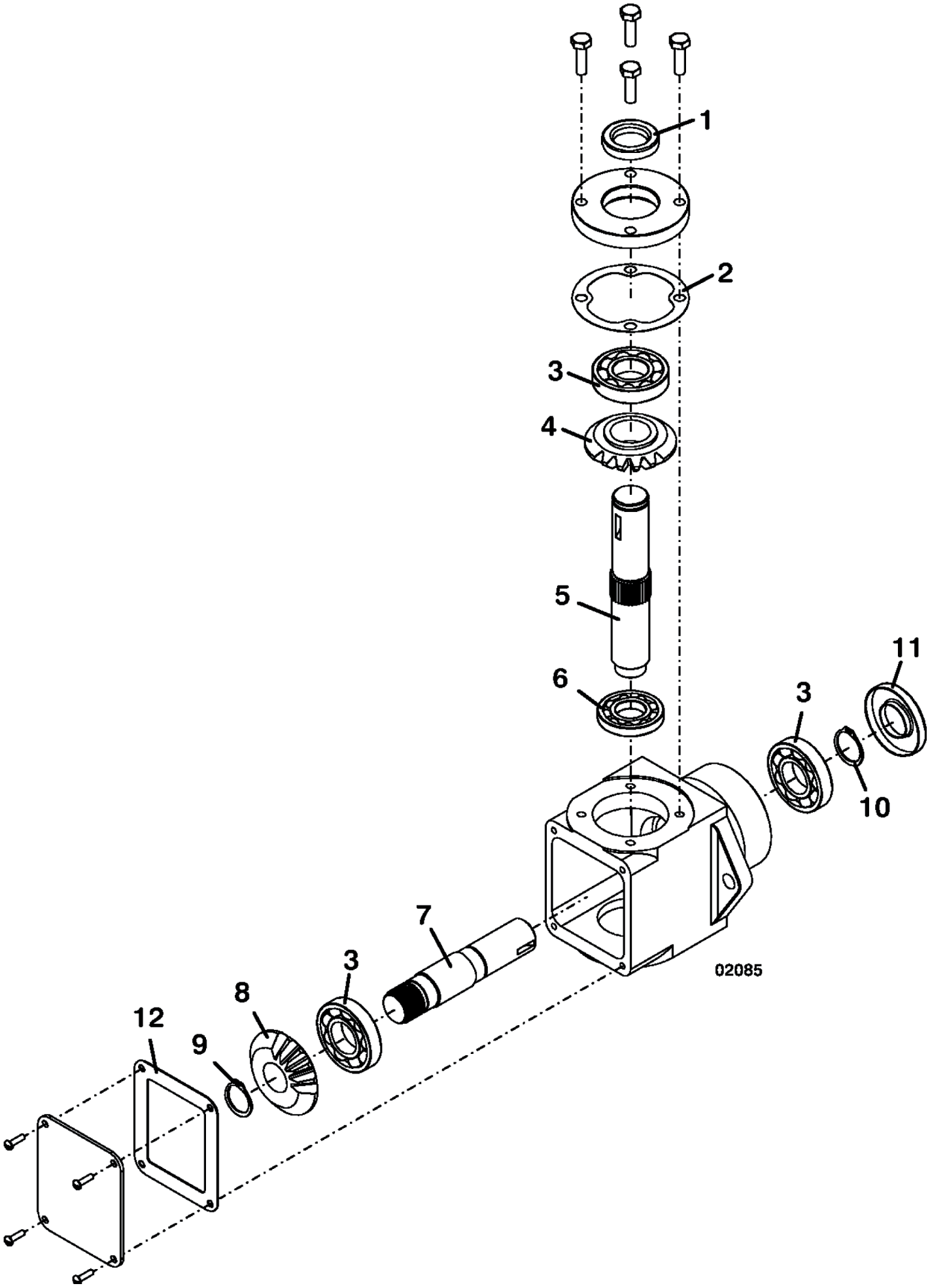

ET-Nummern

Pos.	Artikel Nummer	Beschreibung
1	125336	Simmerring
2	420201	Dichtung
3	120071	Kugellager
4	392501	Zahnrad
5	393517	Welle
6	120065	Kugellager
7	393513	Welle
8	392500	Zahnrad
9	263530	Sicherungsring
10	263540	Sicherungsring
11	125339	Simmerring
12	420200	Dichtung

Traktionskit Adapter

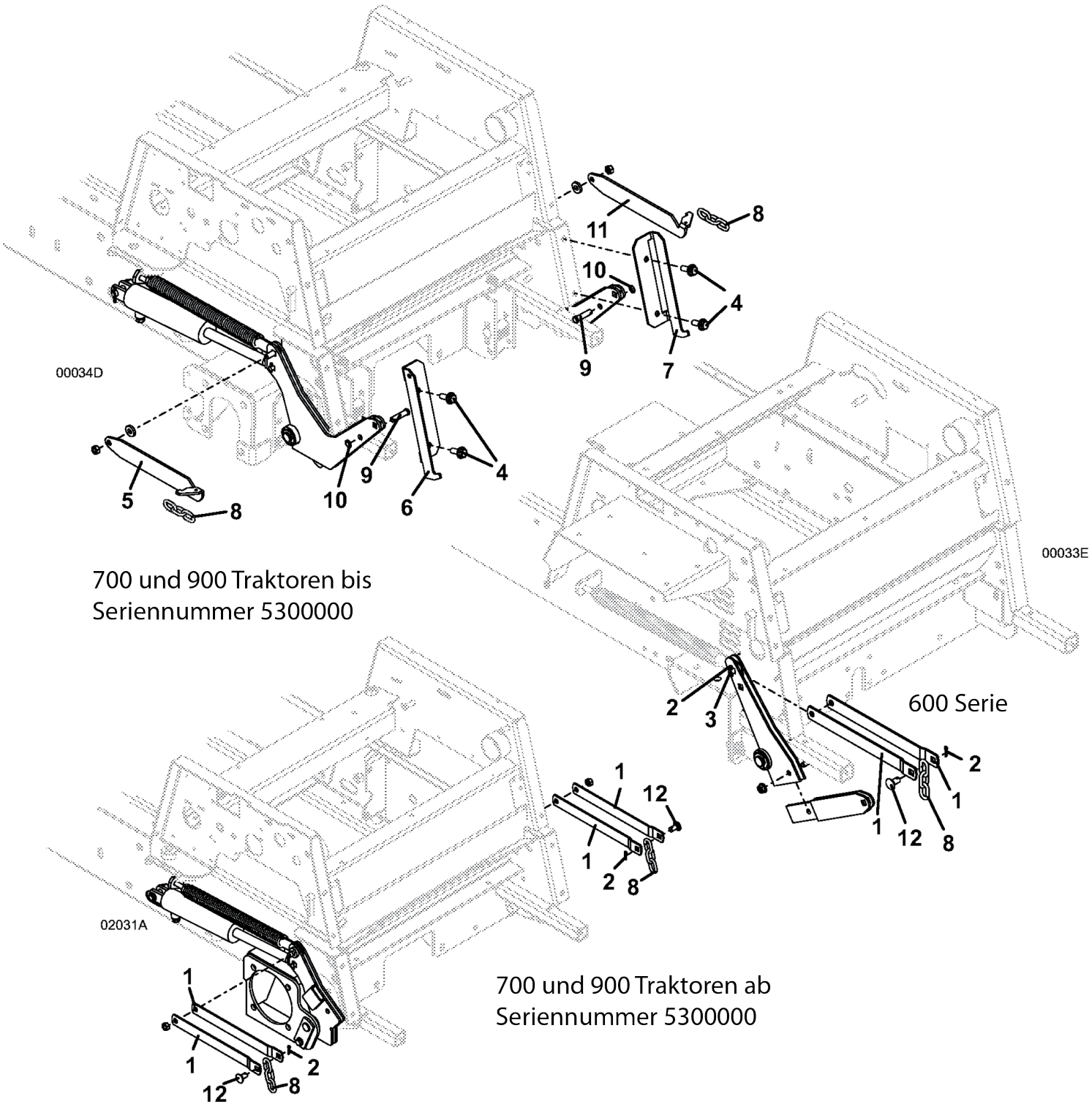

700 und 900 Traktoren bis
Seriennummer 5300000

700 und 900 Traktoren ab
Seriennummer 5300000

ET-Nummern

Pos.	Artikel Nummer	Beschreibung
1	732410	Aushubband 600
2	260648	Sicherungssplint
3	261339	Sicherungsbolzen
4	253203	Bundschraube
4	253043	Mutter
5	755018	Halter für Kette RT
6	754031	Halter für Kettenführung RT
7	754032	Halter für Kettenführung LT
8	820317	Aushubkette 3 Glieder
9	261355	Haltebolzen
10	262950	Klemmscheibe
11	755019	Halter für Kette LT
12	261336	Verschlussbolzen

Führungsrad

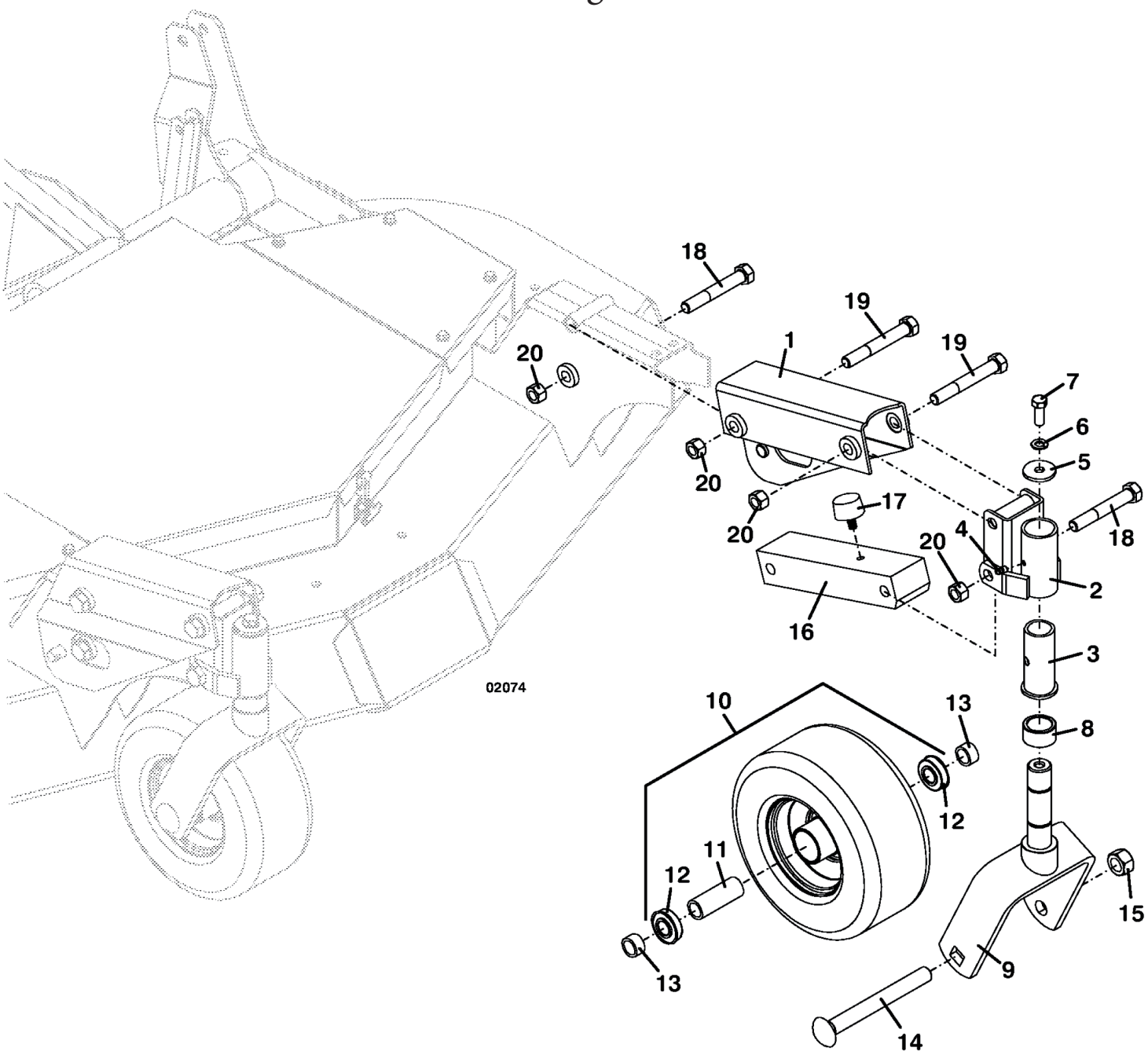

ET-Nummern

Pos.	Artikel Nummer	Beschreibung
1	644461	Aufnahme für Führungsarm 33/34 Serie RT
1	644462	Aufnahme für Führungsarm 33/34 Serie LT
2	603351	Aufnahme für Radgabel RT mit Lager
2	603352	Aufnahme für Radgabel LT mit Lager
3	833260	Flanschbuchse Gesintert
4	280776	Schmiernippel (Zerk)
5	774014	Scheibe
6	257412	Sicherungsscheibe
7	243331	Sechskantschraube
8	902541	Distanz
9	604350	Radgabel 90 Serie
9	425514	O-Ring
10	603971	Rad Kpl. Semi Pneu 9x3.5x4
11	902473	Distanz für Radlager
12	120050	Radlager
13	902415	Distanz für Radbolzen
14	247715	Radbolzen
15	253970	Sicherungsmutter
16	822312	Stabilisierung mit Gummianschlag
17	424052	Gummidämpfer
18	243609	Schraube
19	243614	Schraube
20	253930	Sechskantmuttern mit Bund