Ersatzteilliste
HT102-24 XD 4WD
High Dump NEO
Artikelnummer
1013345
Seriennummer
ab UJ00043757



Inhalt

Motor B&S Profesional Series 8240 & Rahmen . . . 3
Ersatzteilnummern . . . 4
Vorderachse 4WD . . . 5
Ersatzteilnummern . . . 6
Lenkung 4WD . . . 7
Ersatzteilnummern . . . 8
Mähdeckaushebung 102cm . . . 9
Ersatzteilnummern . . . 10
Mähdeckaushebung 102cm . . . 11
Ersatzteilnummern . . . 12
Sitz mit Armlehnen . . . 13
Ersatzteilnummern . . . 14
Ausgleichsgewichte High Dump . . . 15
Ersatzteilnummern . . . 16
Elektrik / Schaltplan . . . 17
Ersatzteilnummern . . . 18
Bedienkonsole & Verkleidung . . . 19
Ersatzteilnummern . . . 20
Bedienkonsole & Verkleidung . . . 21
Ersatzteilnummern . . . 22
Fangsystem 400L High Dump . . . 23
Ersatzteilnummern . . . 24
Auswurftunnel High Dump . . . 25
Ersatzteilnummern . . . 26
Antrieb TuffTorq 4WD K664 . . . 27
Ersatzteilnummern . . . 28
Antrieb TuffTorq 4WD K664 . . . 29
Ersatzteilnummern . . . 30
Antrieb TuffTorq 4WD K664 . . . 31
Ersatzteilnummern . . . 32
Mähdeck 102cm . . . 33
Ersatzteilnummern . . . 34
Mähdeck 102cm . . . 35
Ersatzteilnummern . . . 36
Motorhaube . . . 37
Ersatzteilnummern . . . 38
Elektrokupplung & Riemenscheiben . . . 39
Ersatzteilnummern . . . 40
Eingreifschutz 102cm . . . 41
Ersatzteilnummern . . . 42
Kraftstofftank 11,9 Liter . . . 43
Ersatzteilnummern . . . 44
Hydrauliksystem 4WD . . . 45
Ersatzteilnummern . . . 46
Hydraulik High Dump . . . 47
Ersatzteilnummern . . . 48
Rahmen High Dump . . . 49
Ersatzteilnummern . . . 50
Laufbahn High Dump . . . 51
Ersatzteilnummern . . . 52
Elektrik / Schaltplan High Dump . . . 53
Ersatzteilnummern . . . 54
Aufkleber . . . 55
Ersatzteilnummern . . . 56

Motor B&S Profesional Series 8240 & Rahmen

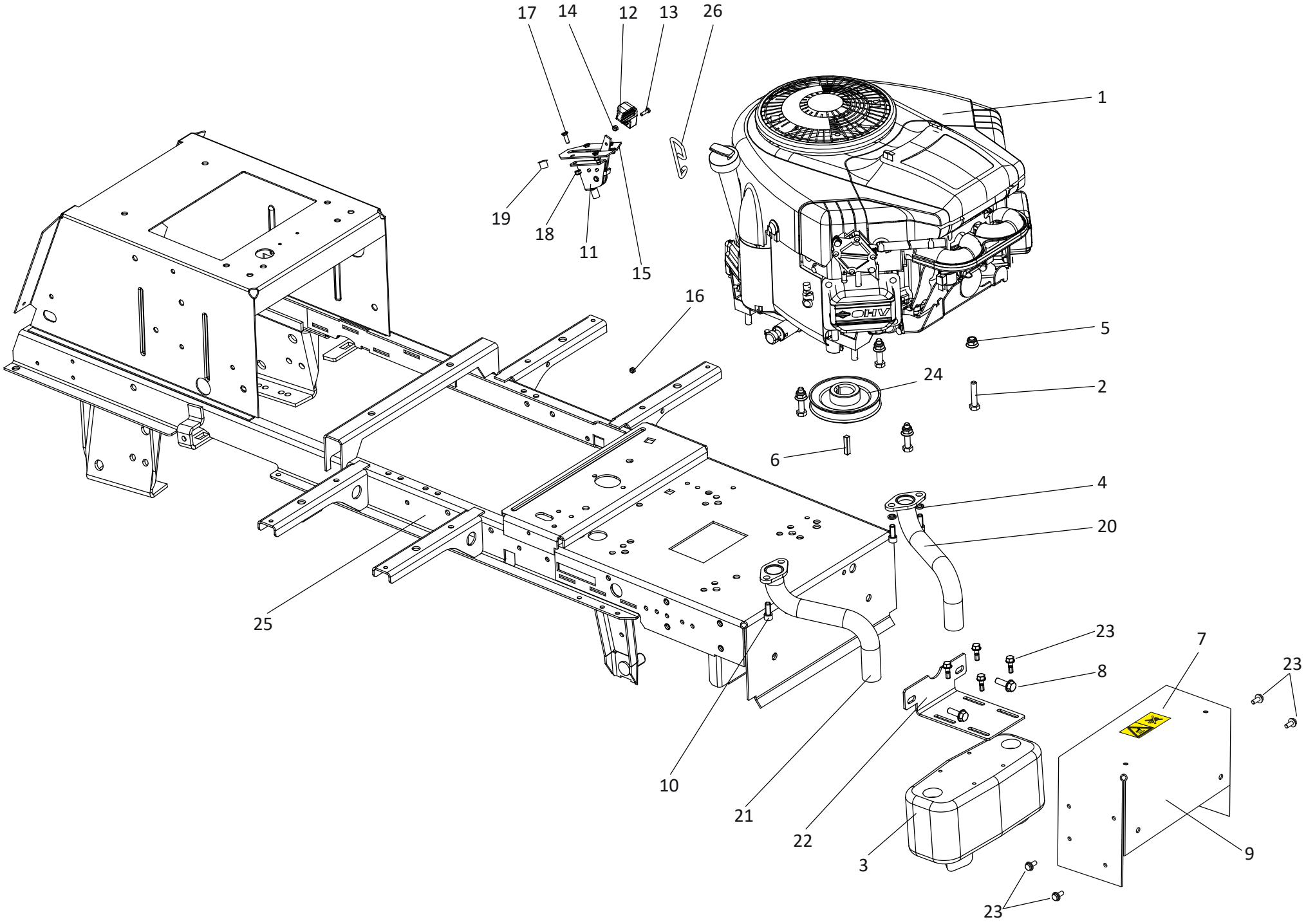

Ersatzteilnummern

Pos.	Artikelnummer	Beschreibung	Anzahl	Anmerkung
01	N482349051	Motor B&S 8240PXI 44U077-0009-B5	1	
02	N309503544	Sechskantschraube M8X40 DIN 933	4	
03	N443900129	Schalldämpfer Nelson 24500 N-20 2-Zyl.	1	
04	N311214502	Federring ø 8 DIN 127	4	
05	N532150290	Sicherungs-Sechskantmutter mit Flansch M8 DIN 6926	4	
06	N311726101	Keil 0-9231-213	1	
07	N283292223	Aufkleber, Verbrennungsgefahr 0-8732-337	1	
08	N309578540	Gewindefurchende Schraube M8x25 DIN 7500 D	2	
09	S532085422123	Auspuffabdeckung UJ V2	1	
10	N309579502	Innensechskantschraube 5/16"X3/4" UNC	4	
11	N443900085	Gashebel inkl. Bowdenzug 9-8071-223	1	
12	N443900148	Gasgriff schwarz 0-8060-244	1	
13	N309231535	Zylinderschraube mit Schlitz M4X14 ISO 1207	1	
14	N311129514	Sechskantmutter, Polyamidklemmteil M4 DIN 982	1	
15	S532080302873	Verstärkung für Gashebel	1	
16	N311122501	Sechskantmutter W1/4"-20 UNC verzinkt	1	
17	N309251515	Senkschraube mit Schlitz M5X16 Din 963	4	
18	N311129515	Sechskantmutter, Polyamidklemmteil, M5 DIN 985	4	
19	N321841082	Blinddeckel BS 11/15 - schwarz	1	
20	S532927442513	Auspuffkrümmer rechts Intek UJ	1	
21	S532927442503	Auspuffkrümmer links Intek UJ	1	
22	S532113402503	Auspuffhalter UJ	1	
23	N309578517	Gewindefurchende Schraube, DIN 7500 D M6x16	8	
24	N532151526	Motorriemenscheibe 9-3325-206 K664	1	
25	S532912962853	Rahmen kpl. UJ/4WD	1	
26	N532980071	Haken 0-9242-240	1	

Vorderachse 4WD

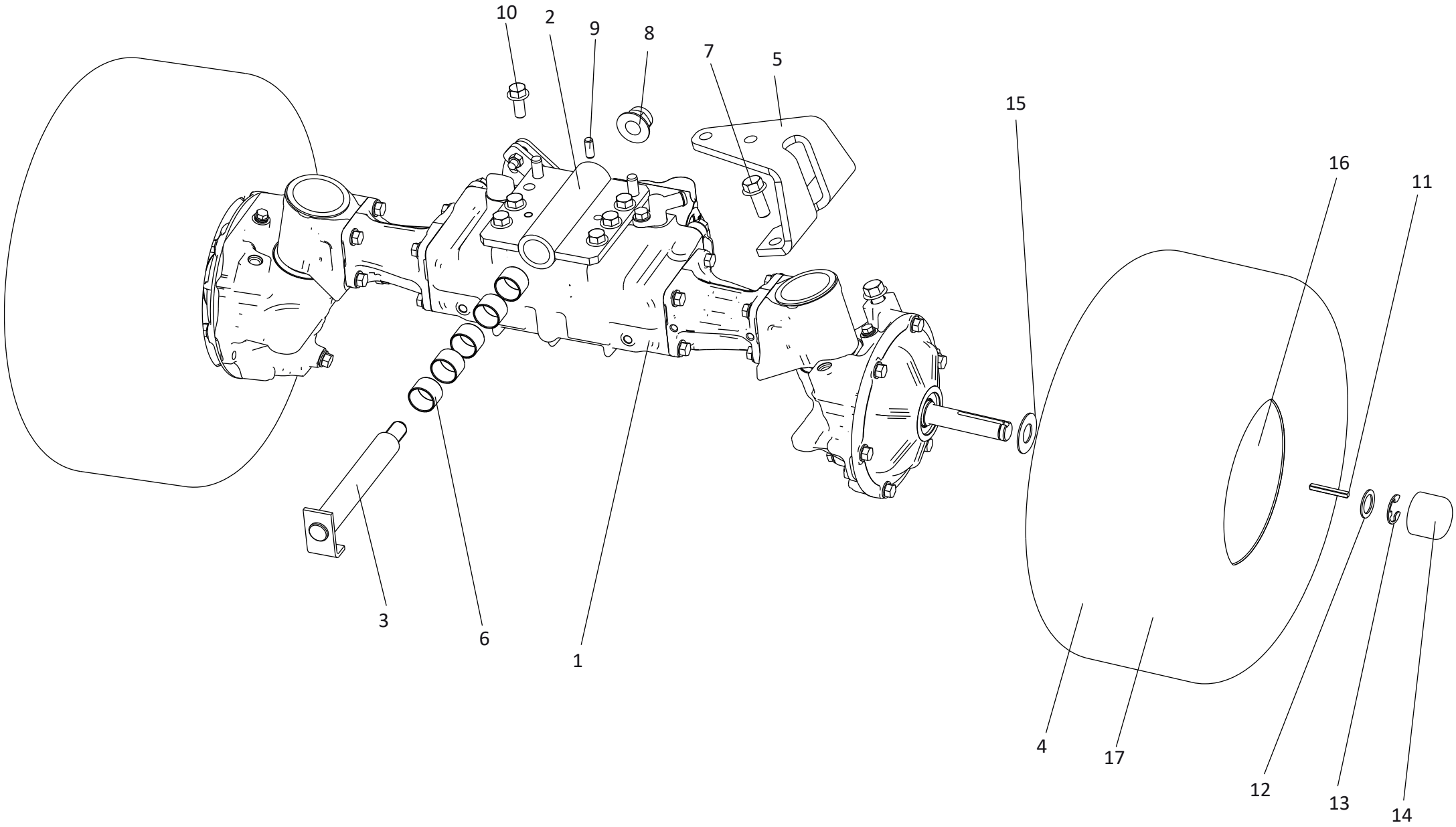

Ersatzteilnummern

Pos.	Artikelnummer	Beschreibung	Anzahl	Anmerkung
01	N532991057	Vorderachse Tuff Torq KXH 10N	1	
02	S532916262253	Halter für Vorderachse	1	
03	S532993122783	Achsbolzen Kpl.	1	
04	N532940167	Vorderrad kpl. 16x6.50-8 350 MAG	2	
05	S532080422023	Lenkhebel UJ 4X4	1	
06	N323721015	Buchse WSM-2528-25W300	5	
07	N309578552	Sechskantschraube M12X30 KL100 RIPP V. DA-CROM	2	
08	N311129527	Sicherungs-Mutter mit Flansch M16 DIN 6926	1	
09	N311515079	Stift 8X20 A	2	
10	N309578529	Sechskantschraube M10X25KL100 RIPP V. DAC	6	
11	N311726098	Keil 0-9231-223	2	
12	S532092207583	Scheibe 28x19,2x1,5	2	
13	N311732023	E-Typ Sicherungsring E-75 3/4	2	
14	N532150753	Nabenkappe 32X25 VINYL-FLEX	2	
15	S532192208673	Scheibe 40×19,1×1,5	2	
16	N325111027	Vorderradfelge 4WD 5.375x8 SK21.06	2	Tyre-Line
17	N274161031	Vorderreifen 16X6,50-8 350 MAG Turf	2	
18	N532940177	Vorderrad kpl. links 16x6.50-8 Trac Master	1	
19	N532940178	Vorderrad kpl. rechts 16x6.50-8 Trac Master	1	
20	N274161016	Reifen 16X6.50-8 CROSS 4X4 Trac Master	2	

Lenkung 4WD

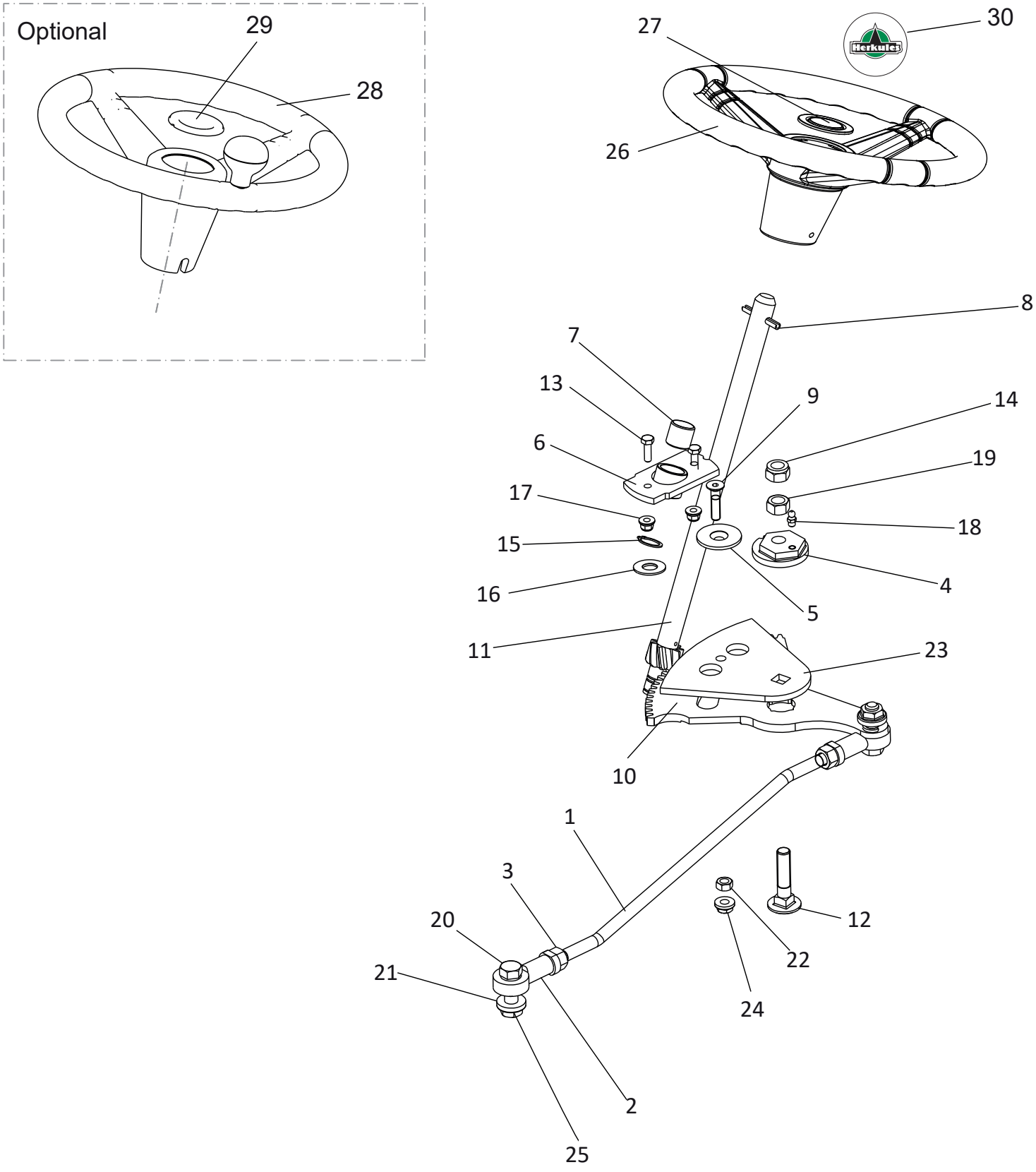
Optional
29
28
27
30
26
8
7
13
9
14
6
19
17
18
15
4
16
5
11
23
10
1
3
20
12
22
21
24
2
25

Ersatzteilnummern

Pos.	Artikelnummer	Beschreibung	Anzahl	Anmerkung
01	N532151525	Steuerstange Kpl. 0-8041-208	1	
02	N442073028	Gelenkkopf PHS 12 CN	2	
03	N311150505	Sechskantmutter M12 DIN 934	2	
04	S532080272033	Exzenter	1	
05	S532195202593	Distanzstück	1	
06	S532938542103	Lagersitz	1	
07	N323721002	Lagerbuchse 1920 KU	1	
08	N315238031	Spannhülse 6X45 DIN 1481	1	
09	N309578534	Senkkopfschraube M8X35 DIN 7991 10.9	1	
10	S532033322453	Lenksegment 27 Zähne	1	
11	S532930252043	Lenkwelle kpl . 9 Zähne	1	
12	N309019522	Flachrundschraube mit Vierkantansatz M12X55.8.8 A3L ISO 8677	1	
13	N309503548	Sechskantschraube M6X20 DIN 933	2	
14	N311129505	Sechskantmutter, Polyamidklemmteil M12 DIN 985	1	
15	N311733607	Wellensicherungsring 19	1	
16	S532092202053	Scheibe	1	
17	N311129525	Sicherungs-Sechskantmutter mit Flansch M6 DIN 6926	2	
18	N425111004	Schmiernippel MK 6X1	1	
19	N311150505	Sechskantmutter M12 DIN 934	1	
20	N309503505	Sechskantschraube M12X40 DIN 933	2	
21	N311214504	Federring ø 12 DIN 127	2	
22	N311150503	Sechskantmutter M8 DIN 934	1	
23	S532113326353	Platte	1	
24	N311129520	Sechskantmutter mit Flansch & Sperrverzahnung M8 DIN 6923	1	
25	N311129521	Sechskantmutter mit Flansch & Sperrverzahnung M12 DIN 6923	2	
26	N443821011	Lenkrad 0-8020-201 UJ 2014	1	
27	N532151344	Kappe für Lenkrad 0-8516-201	1	
28	N443821012	Lenkrad mit Lenkhilfe 9-8020-201 M 2014	1	
29	N532151344	Kappe für Lenkrad 0-8516-201	1	
30	X8510	Aufkleber, Lenkrad HT UJ	1	

Mähdeckaushebung 102cm

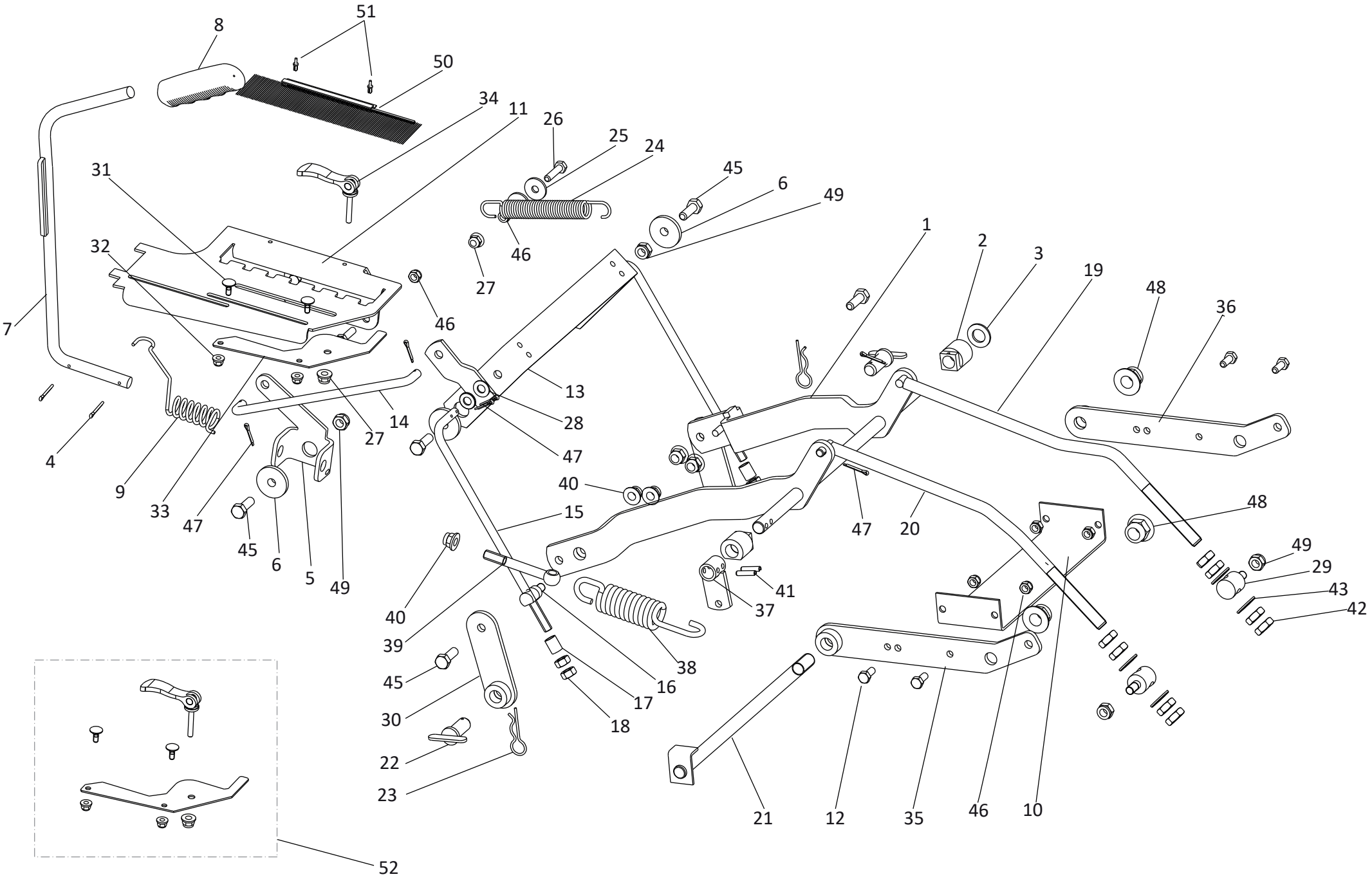

Ersatzteilnummern

Pos.	Artikelnummer	Beschreibung	Anzahl	Anmerkung
01	S532980508293	Aushubarm UJ	1	
02	N722643024	Buchse 0-9462-203	2	
03	N311210507	Unterlegscheibe 17 DIN 125	1	
04	N311338517	Sicherungssplint 3.2X25	2	
05	S532113415563	Halter für Aushubhebel	1	
06	S532092212293	Scheibe mit Absatz 40x10,5x11	3	
07	S532980412183	Aushubhebel	1	
08	N532151357	Handgriff für Aushubhebel 0-8832-202	1	
09	N315231265	Aushubfeder 0-9746-504	1	
10	S532080503673	Halter	1	
11	S532113422253	Aushubsegment 7 Positionen	1	
12	N309503518	Sechskantschraube M8X20 DIN 933	4	
13	S532913413323	Aushubhalter	1	
14	N532151358	Hubstange 0-8041-201 UJ	1	
15	N532151359	Hubstange 0-8041-346	2	
16	S532090162083	Bolzen mit Gewinde	2	
17	S532095213823	Distanzstück	2	
18	N311150506	Sechskantmutter M10 DIN 934	4	
19	S532980422503	Hubstange links	1	
20	S532980422493	Hubstange rechts	1	
21	S532938122583	Welle UJ M16 355mm lang	1	
22	S532993462343	Bolzen Kpl.	2	
23	N315238003	Federsplint 0-9245-999	2	
24	N315231193	Feder 0-9746-460	1	
25	N311212517	Unterlegscheibe Groß 24x8,4x2 DIN 9021	2	
26	N309503543	Sechskantschraube M8X35 DIN 933	3	
27	N532150290	Sicherungs-Sechskantmutter mit Flansch M8 DIN 6926	2	
28	N311210504	Unterlegscheibe 10.5 DIN 125	4	
29	S532090162063	Schraubbolzen	2	
30	S532980322193	Halterahmen	2	
31	N309019507	Flachrundschraube mit Vierkantansatz M6x16 DIN 603	2	
32	N311129525	Sicherungs-Sechskantmutter mit Flansch M6 DIN 6926	2	
33	S532013322083	Verstärkung für Schnellverschluss	1	
34	N532151360	Schnellverschluss 04232-21110 8x30 , Begrenzung Schnitthöhe	1	
35	S532980508313	Aufnahmearm rechts	1	
36	S532980508303	Aufnahmearm links	1	
37	S532980365413	Federaufnahme rechts	1	
38	N315231269	Feder 0-9746-507	1	
39	N309510001	Augenschraube M10X90 DIN 444-4. 6	1	

Mähdeckaushebung 102cm

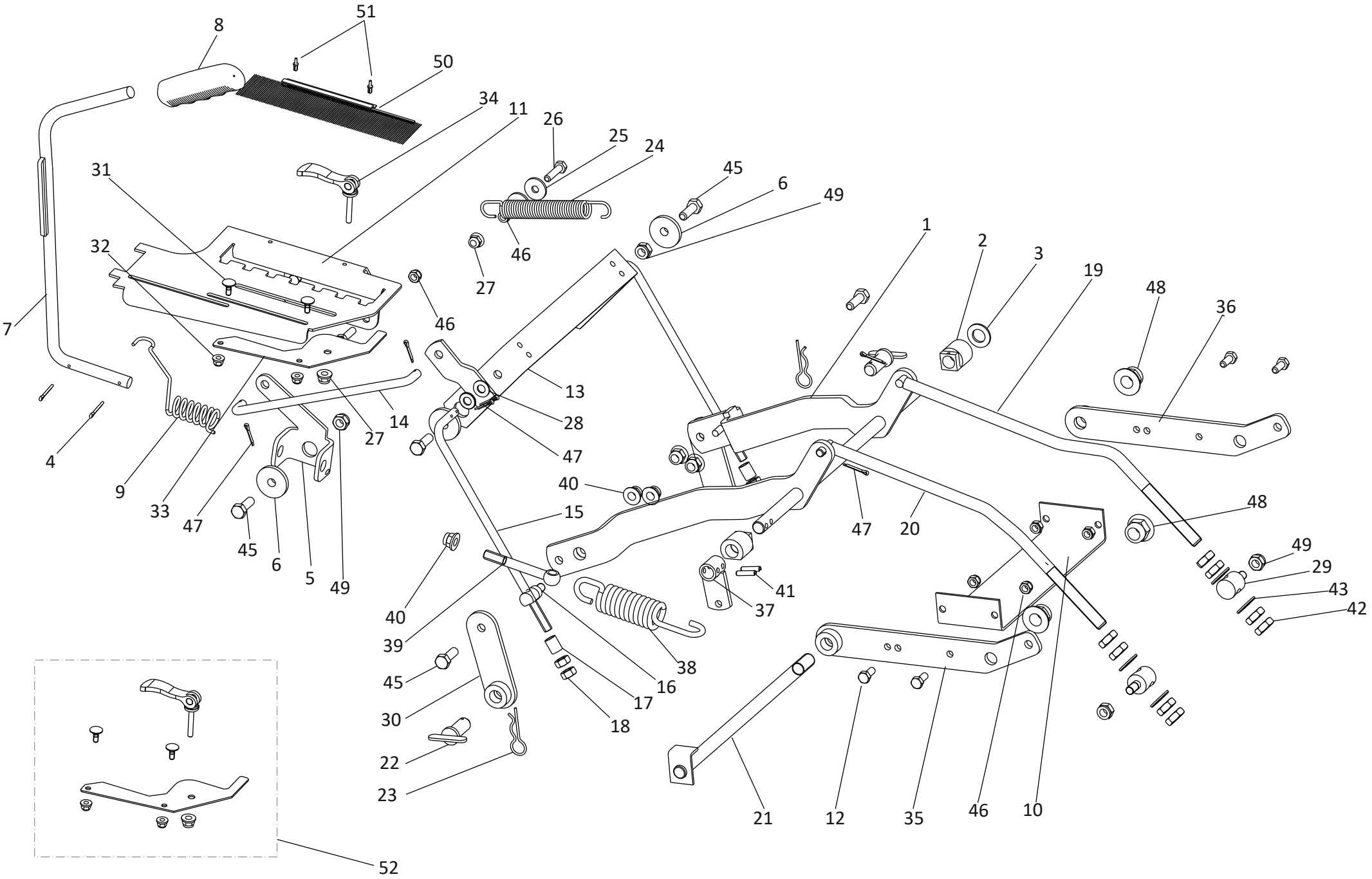

Ersatzteilnummern

Pos.	Artikelnummer	Beschreibung	Anzahl	Anmerkung
40	N311129523	Sicherungs-Sechskantmutter mit Flansch M10 DIN 6926	5	
41	N315238059	Spannstift 6X26 ISO 8748	3	
42	N311120542	Sechskantmutter M14 DIN 936	8	
43	N311210511	Unterlegscheibe 15 DIN 125	4	
45	N309503510	Sechskantschraube M10X30 DIN 933	5	
46	N311129501	Sechskantmutter, Polyamidklemmteil, M8 DIN 985	7	
47	N311338516	Sicherungssplint 3.2X20	6	
48	N311129527	Sicherungs-Mutter mit Flansch M16 DIN 6926	3	
49	N311129502	Sechskantmutter, Polyamidklemmteil, M10 DIN 985	5	
50	N616100018	Bürstenabdeckung 9-9636-206	1	
51	N532151003	Niete Kunststoff PH4 D 6.5	2	
52	S532986023783	Kit Nr. 2-378 Begrenzung der Schnitthöhe	1	

Sitz mit Armlehnen

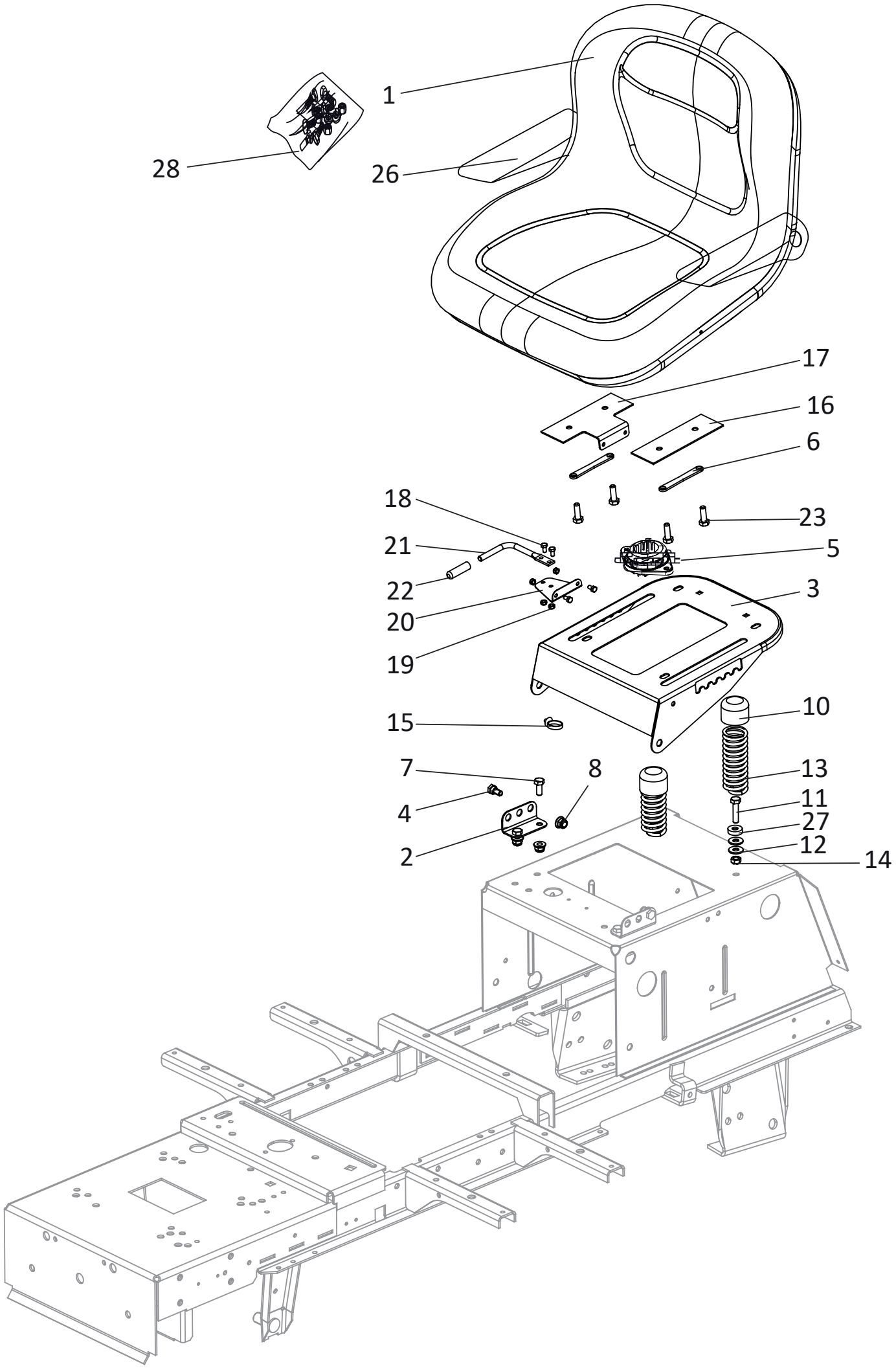

Ersatzteilnummern

Pos.	Artikelnummer	Beschreibung	Anzahl	Anmerkung
01	N532150988	Sitz SP 480 Milsco	1	
02	S532113402403B	Halter für Sitzkonsole	2	
03	S532018474683	Sitzkonsole	1	
04	N309599012	Schraube für Konsole 0-9016-427	2	
05	N532150990	Sitzschalter DELTA 6500-02	1	
06	S532092322053	Begrenzungsblech	2	
07	N309578011	Sechskantschraube mit Flansch M8X25 DIN 6921	4	
08	N532150290	Sicherungs-Sechskantmutter mit Flansch M8 DIN 6926	6	
10	N532150208	Deckel 38 A/PVC schwarz	2	
11	N309503544	Sechskantschraube M8X40 DIN 933	2	
12	N311212517	Unterlegscheibe Groß 24x8,4x2 DIN 9021	2	
13	N315231274	Sitzfeder 0-9746-441	2	
14	N311129501	Sechskantmutter, Polyamidklemmteil, M8 DIN 985	2	
15	N532150211	Kabelklammer 282 432	1	
16	S532113302013	Halteblech	1	
17	S532113402073	L-Halteblech	1	
18	N309203545	Sechskantschraube M5X10 DIN 933	4	
19	N311129515	Sechskantmutter, Polyamidklemmteil, M5 DIN 985	4	
20	S532097402283	L-Winkelblech	1	
21	N532151356	Verstellstange für Sitz 0-8043-310	1	
22	N532150209	Deckel 8X40 VINYL-FLEX schwarz	1	
23	N309578540	Gewindefurchende Schraube M8x25 DIN 7500 D	4	
26	N532150989	Armlehne Satz C 7494 BS	1	
27	S532195202223	Distanzscheibe	2	
28	N532150989-S	Befestigungssatz für Armlehne	1	

Ausgleichsgewichte High Dump

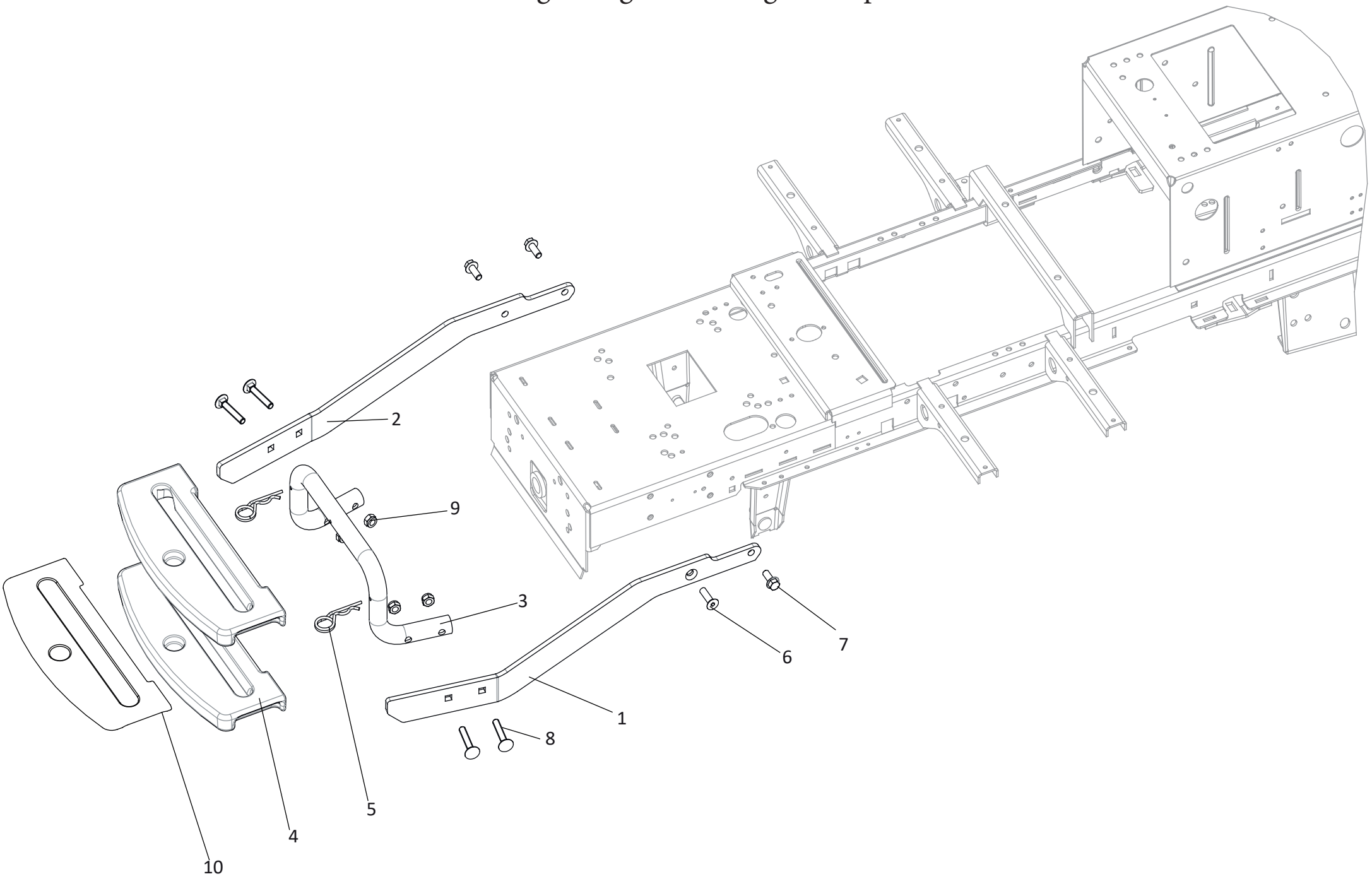

Ersatzteilnummern

Pos.	Artikelnummer	Beschreibung	Anzahl	Anmerkung
01	S532113403163A	Halter für Gewichte Träger links	1	
02	S532113403133A	Halter für Gewichte Träger rechts	1	
03	S532080452093	Gewichte Träger	1	
04	S532018322033	Zusatzgewicht 8kg	2	
05	N315238051	Federsplint SMPZD 040.150	2	
06	N309578513	Senkschraube mit Innensechskant M10X35 DIN 7991 ZINK DIN 7991	1	
07	N309578554	Sechskantschraube mit Flansch M10x25 DIN 6921	3	
08	N309019509	Flachrundschraube mit Vierkantansatz M10X55 DIN 603	4	
09	N311129502	Sechskantmutter, Polyamidklemmteil, M10 DIN 985	4	
10	N273114008	Gummischutz	1	

Elektrik / Schaltplan

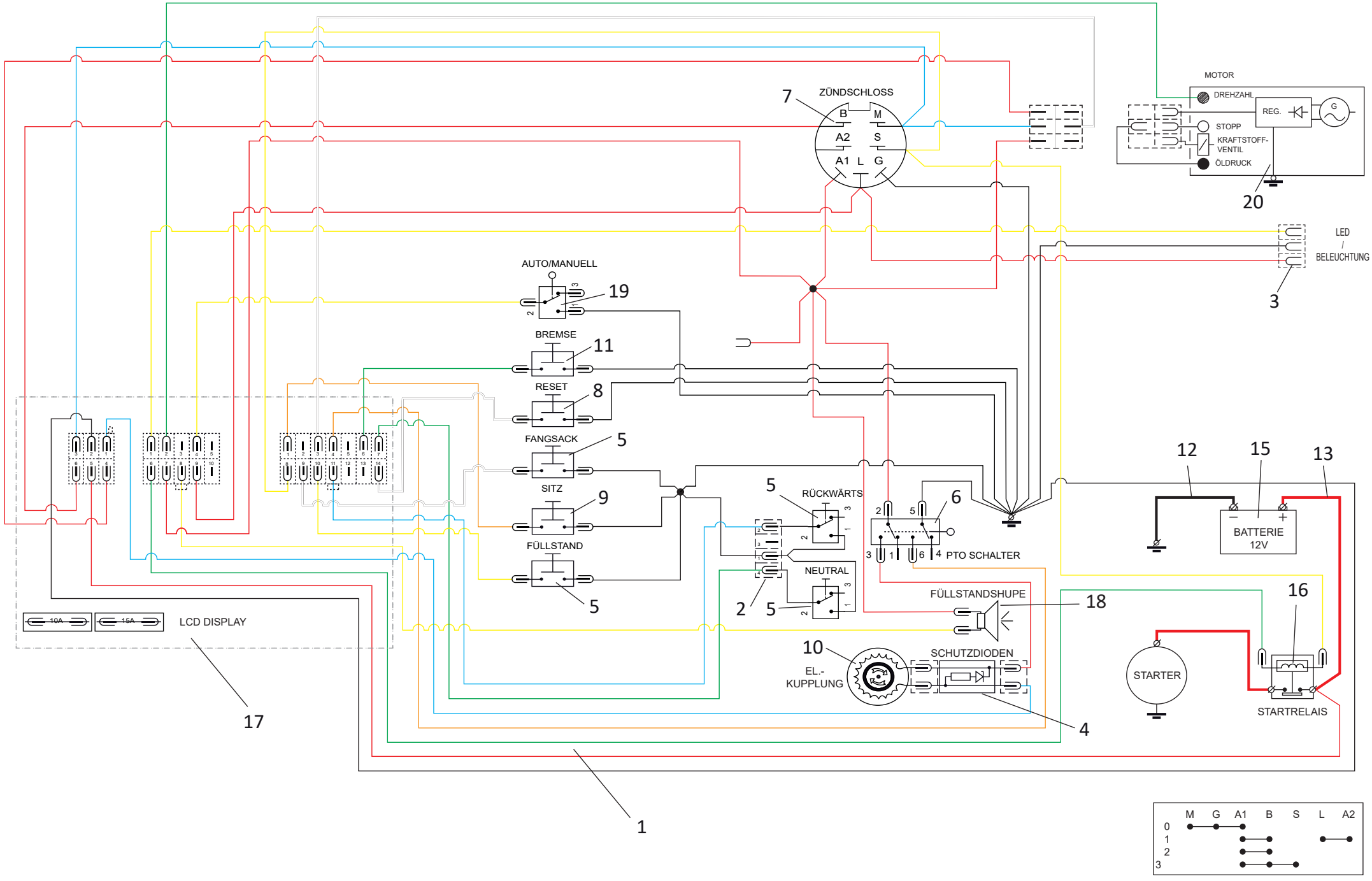

Ersatzteilnummern

Pos.	Artikelnummer	Beschreibung	Anzahl	Anmerkung
01	N341271252	Kabelbaum KS004163/AJ,UJ	1	
02	N341271193	Schalter Kabelbaum KS004081	1	
03	N341271256	Lichtkabelbaum 3-Fach KS004168	1	
04	N341271052	Schutzdioden 9-8316-571	1	
05	N345359004	Mikroschalter MKH 12 D 13-S1	4	
06	N345329023	PTO Schalter VDD2S001 9ZZCR 100	1	
07	N443861007	Zündschalter DELTA 6900-47 P	1	
08	N345329025	Reset Schalter 1932.3413	1	
09	N532150990	Sitzschalter DELTA 6500-02	1	
10	N532151196	Elektromagnetische Kupplung I-521-38	1	
11	N000532079	Schalter DELTA 6440-04	1	
12	N341271021	Minuskabel 9-8316-570	1	
13	N341271172	Pluskabel 9-8316-624	1	
15	N346211009	Batterie 32AH Fulbat U1R-SLA	1	
16	N532151619	Startrelais Trombetta 764-1221-210	1	
17	N443433018	Display KS004180 2025	1	Nur High Dump Modelle
18	N443312021	Hupe Füllstand PF 27 A 2	1	
19	N345329017	Schalter 1934.3112 Aut . -Man .	1	
20	N341271006	Massekabel 9-8316-553	1	

Bedienkonsole & Verkleidung

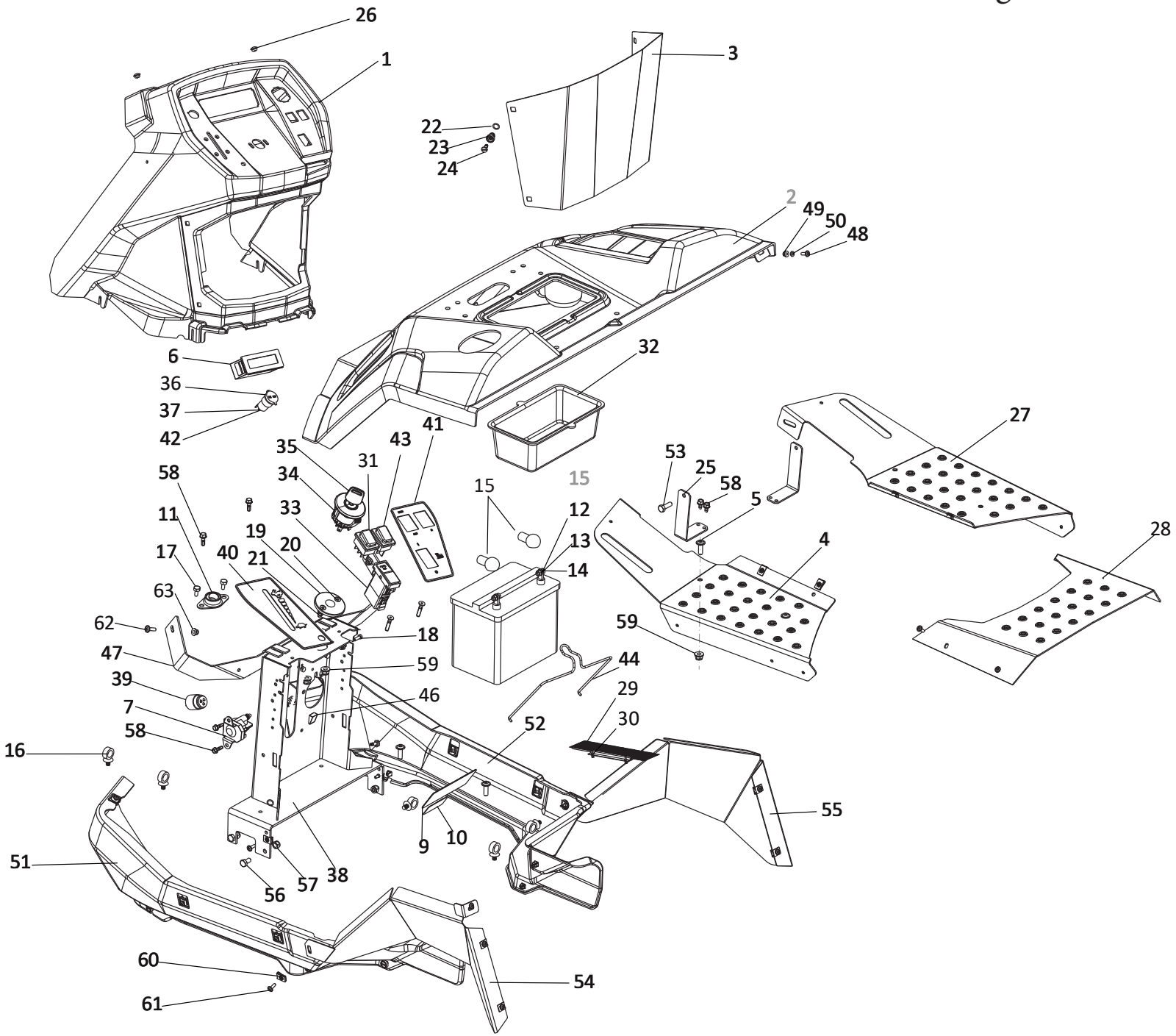

Ersatzteilnummern

Pos.	Artikelnummer	Beschreibung	Anzahl	Anmerkung
01	N532151933	Bedienkonsole 0-8048-367 TEL.2023 UJ "DC"	1	
02	N532151934	Hintere Verkleidung 9-1847-359 TEL.2023	1	
03	S532085472493	Batterieabdeckung UJ	1	
04	S532018472273	Trittbrett links UJ	1	
05	N309578565	Flachkopf-Flanschschraube M8x25 ISO 7380-2	4	
06	N443433018	Display KS004180 2025	1	Nur High Dump Modelle
07	N532151619	Startrelais Trombetta 764-1221-210	1	
09	N283292228	Aufkleber, Kombisicherheit 0-8732-336	1	
10	N283292718	Aufkleber, max. Steigung 15°	1	
11	N324196022	Kugellager FL M12	1	
12	N309503548	Sechskantschraube M6X20 DIN 933	2	
13	N311210502	Unterlegscheibe 6.4 DIN 125	2	
14	N311129513	Sechskantmutter, Polyamidklemmteil, M6 DIN 985	2	
15	N273125006	Batteriepolabdeckung 273 125 020 050	2	
16	N532150211	Kabelklammer 282 432	9	
17	N309503512	Sechskantschraube M8X25 DIN 933	2	
18	N309578544	Gewindefurchende Schraube, M5x12 DIN 7500 D	1	
19	N321841069	Buchse für Lenkwelle 0-1652-226	1	
20	N309578503	Senkschraube mit Innensechskant M6X25 DIN7991	2	
21	N311129525	Sicherungs-Sechskantmutter mit Flansch M6 DIN 6926	2	
22	N273111104	O-Ring 10x1,8 NBR SH 80	4	
23	N532150903	Sitz für Schnellverschluss D7-201-802-010	4	
24	N532150904	Schnellverschluss D7-201-711-010	4	
25	S532113413153	Halter für Trittbrett	2	
26	N273192066	Anschlagsgummi 15509-8	2	
27	S532018472293	Trittbrett rechts UJ	1	
28	S532018472303	Trittbrett mitte UJ	1	
29	N616100018	Bürstenabdeckung 9-9636-206	1	
30	N532151003	Niet einsteckbar PH4 D 6.5	2	
31	N345329017	Schalter 1934.3112 Aut . -Man .	1	
32	N532151194	Ablagefach 0-8642-236	1	
33	N345329023	PTO Schalter VDD2S001 9ZZCR 100	1	
34	N443861007	Zündschalter DELTA 6900-47 P	1	
35	N443900137	Startschlüssel DELTA 688P-001	1	
36	N345211059	12V Anschluss	1	
37	N341271205	Kabel für 12V Anschluss KS004089 rotes Kabel inkl. Sicherung	1	
38	S532916422013	Konsolenträger	1	
39	N443312021	Hupe Füllstand PF 27 A 2	1	

Bedienkonsole & Verkleidung

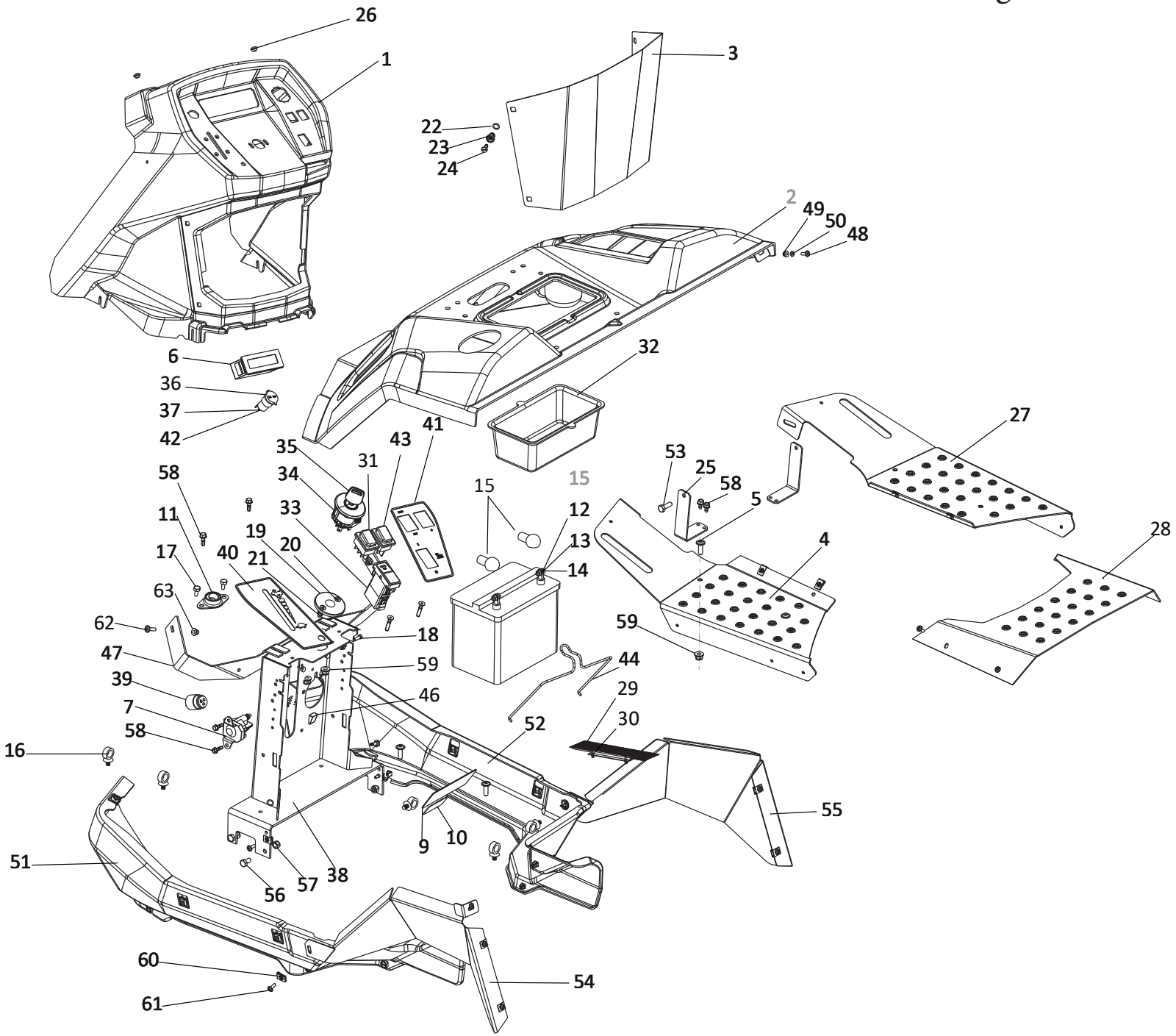

Ersatzteilnummern

Pos.	Artikelnummer	Beschreibung	Anzahl	Anmerkung
40	N283293802	Aufkleber, Bedienung links UJ 1-8732-982	1	
41	N283293803	Aufkleber, Bedienung rechts UJ 1-8732-981	1	
42	N341271206	Kabel für 12V KS004090 Blau Masse	1	
43	N345329025	Reset Schalter 1932.3413	1	
44	N532151900	Batteriefixierung 0-9040-204 GC, UJ	1	
46	N321841093	Blende G 20X15 (EUROPLAST)	2	
47	S532113422373	Verstärkung für Konsole	1	
48	N309578532	Flachkopfschraube mit Innensechskant M5X16 ISO 7380	2	
49	N311129524	Sicherungs-Sechskantmutter mit Flansch, M5 DIN 6926	2	
50	N311212511	Unterlegscheibe 5.3 DIN 125	2	
51	N532151834	Linke Verkleidung 0-8547-278	1	
52	N532151835	Rechte Verkleidung 0-8547-279	1	
53	N309578009	Gewindefurchende Schraube Form D M8x20 DIN 7500D	2	
54	S532113422283	Hinterer Kotflügel links	1	
55	S532113422293	Hinterer Kotflügel rechts	1	
56	N309503517	Sechskantschraube M8X16 DIN 933	6	
57	N311129501	Sechskantmutter, Polyamidklemmteil, M8 DIN 985	4	
58	N309578546	Gewindefurchende Sechskantschraube, M6x12 DIN 7500	8	
59	N532150290	Sicherungs-Sechskantmutter mit Flansch M8 DIN 6926	6	
60	N311101002	Klemmmutter M5	18	
61	N309578566	Flachkopfschraube mit Innensechskant M5x16 ISO 7380-2	18	
62	N309578532	Flachkopfschraube mit Innensechskant M5X16 ISO 7380	2	
63	N311129524	Sicherungs-Sechskantmutter mit Flansch, M5 DIN 6926	2	

Fangsystem 400L High Dump

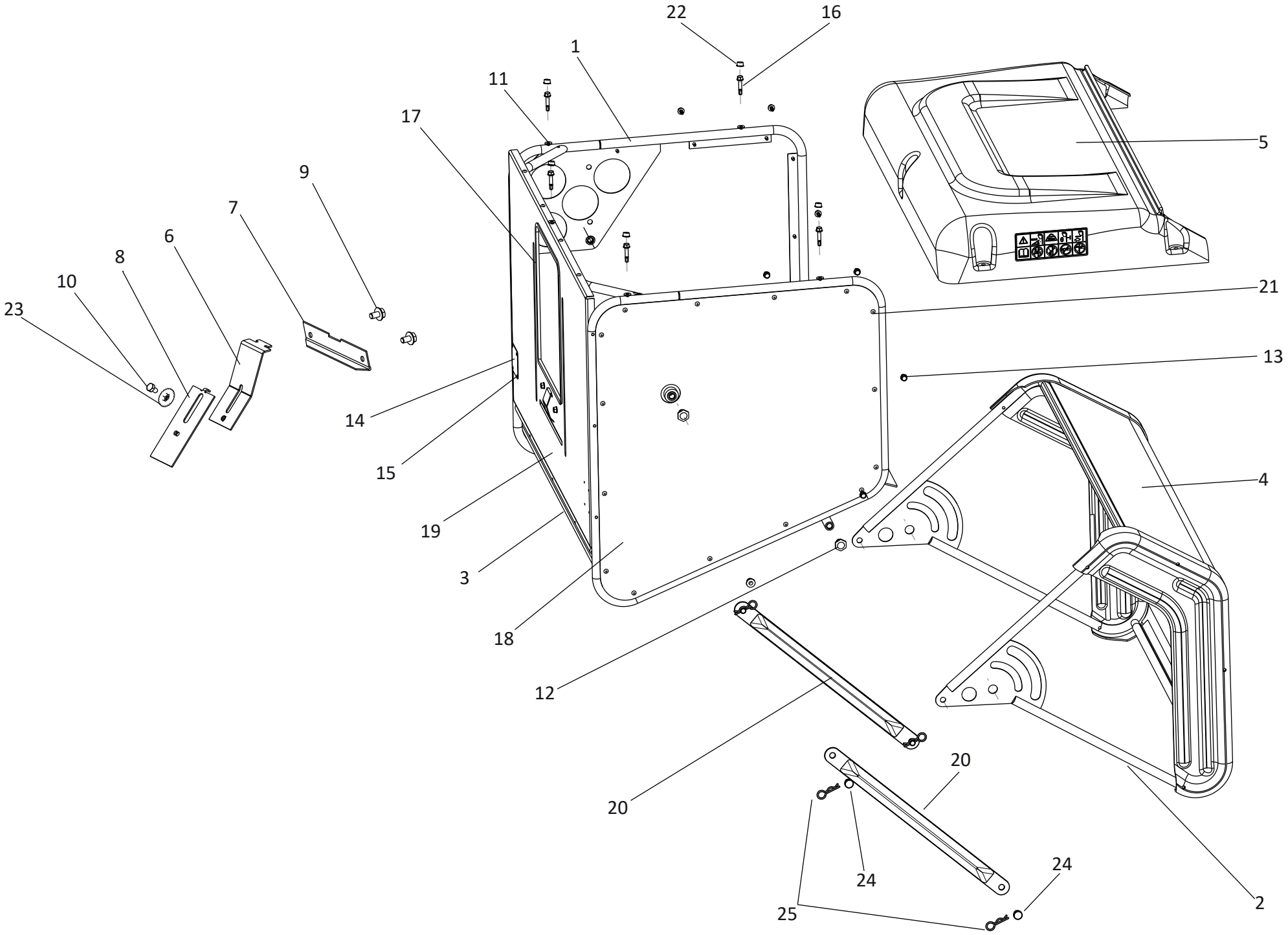

Ersatzteilnummern

Pos.	Artikelnummer	Beschreibung	Anzahl	Anmerkung
01	S532974472803	Fangkorbgestell 400l HD	1	
02	S532974472813	Fangkorbboden	1	
03	N532151701	Verstärkung 9-7432-224	1	
04	N532151702	Netz 9-7432-227	1	
05	N532151699	Fangkorbdeckel 0-7447-299 schwarz	1	
06	S532014412153	Klappe für Füllstandsschalter	1	
07	S532013402203	Halter	1	
08	S532014417353	Platte	1	
09	N309578546	Gewindefurchende Sechskantschraube, M6x12 DIN 7500	2	
10	N309503508	Sechskantschraube M6X16 DIN 933	1	
11	N273192056	Gummischeibe 6.4X14X1.2	5	
12	S532090162113	Korbschraube M12	4	
13	N309578546	Gewindefurchende Sechskantschraube, M6x12 DIN 7500	14	
14	S532013412183	Schalteraufnahme	1	
15	N311691008	Blindniet 3.2X7.9 AL/ST DIN7337	4	
16	N309315013	Sechskant Bohrschraube ST 6.3X32 DIN 7504 K	5	
17	S532986023713	Dichtung VK400	1	
18	S532074302373	Seitl. Netz	2	
19	S532074302383	Heckblech	1	
20	S532074302183	Verbindungsstange	2	
21	N311691009	Blindniet 4.8X10 AL/ST POLYGRIP	44	
22	N532151425	Schraubenabdeckung 035 0612 220 03 Dual	5	
23	N532151790	Kontrollkopf 0-8060-201	1	
24	S532093112253	Stift	4	
25	N315238035	Federstecker 0-9245-240	4	

Auswurftunnel High Dump

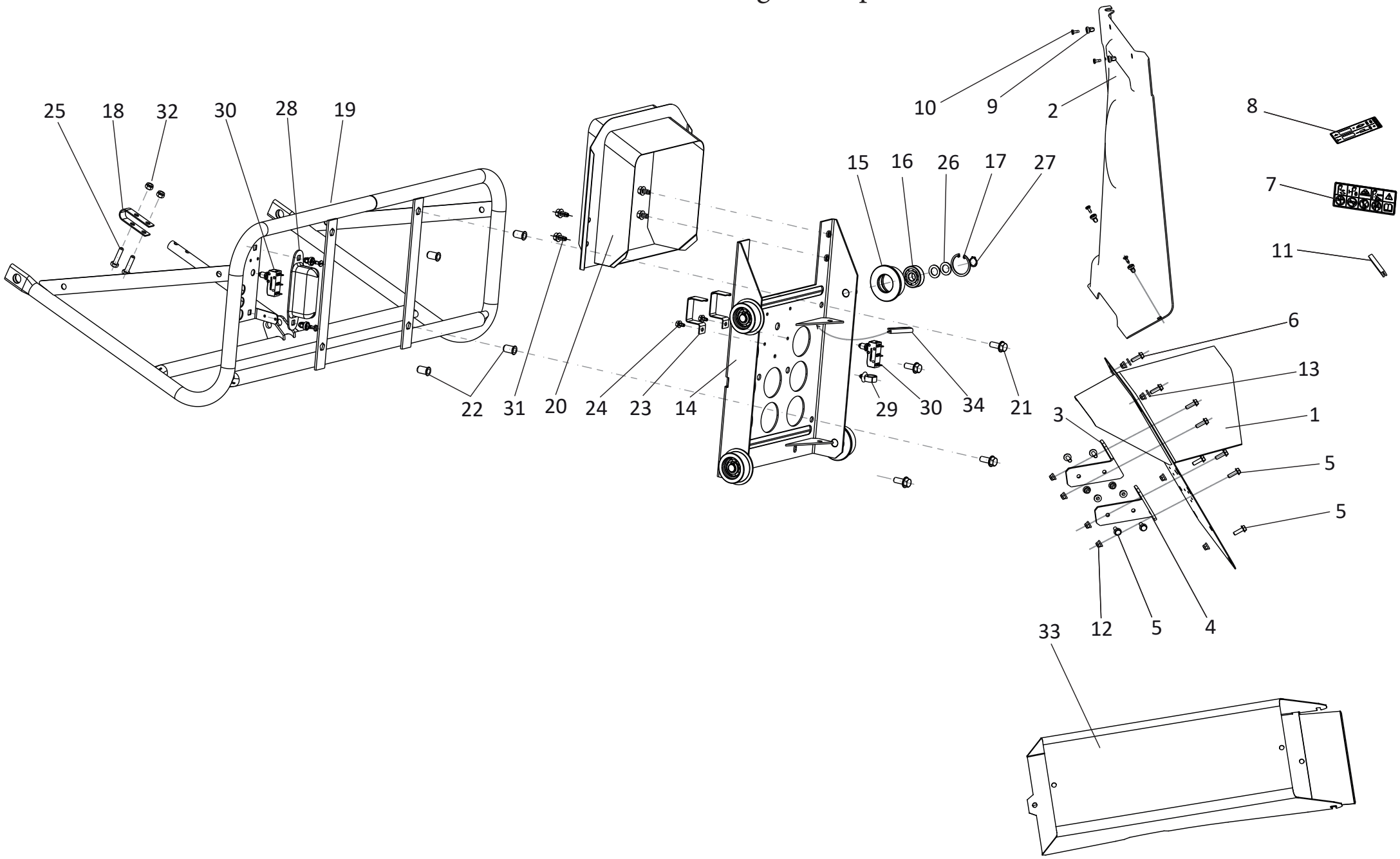

Ersatzteilnummern

Pos.	Artikelnummer	Beschreibung	Anzahl	Anmerkung
01	S532974422493	Abdeckung für Auswurftunnel UJ	1	
02	N532151635A	Kunststoffabdeckung 0-8540-211A	1	
03	S532012402093	Winkelhalter rechts	1	
04	S532012402103	Winkelhalter links	1	
05	N309578012	Sechskantschraube mit Flansch M8X30 DIN 6921	12	
06	N309503005	Sechskantschraube M8X25 KL 100 RIPP	2	
07	N283293221	Kombiwarnaufkleber 1-8732-458	2	
08	N283293222	Aufkleber, Bedienung Fangkorb 1-8732-459	1	
09	N532150903	Sitz für Schnellverschluss D7-201-802-010	6	
10	N532150904	Schnellverschluss D7-201-711-010	6	
11	S532986023763	Keder	1	
12	N532150290	Sicherungs-Sechskantmutter mit Flansch M8 DIN 6926	16	
13	N311212517	Unterlegscheibe Groß 24x8,4x2 DIN 9021	2	
14	S532974422443	Träger	1	
15	S532016252013	Rolle	4	
16	N324163038	Kugellager 6202 2RS	4	
17	N311733080	Sicherungsring 42	4	
18	S532015412053	Bügel	1	
19	S532974472823	Konsole	1	
20	S532974422453	Tunnel	1	
21	N309578529	Sechskantschraube M10X25KL100 RIPP V. DAC	4	
22	N311693003	Nietmutter M10	4	
23	S532014412143	Anschlag	2	
24	N309578545	Gewindefurchende Sechskantschraube, M6X10 DIN 7500 D	2	
25	N309503544	Sechskantschraube M8X40 DIN 933	1	
26	S532092202083	Distanzscheibe	8	
27	N311733005	Sicherungsring I5	4	
28	N532151506	Schalterabdeckung 0-8540-207	1	
29	N532150211	Kabelklammer 282 432	2	
30	N345359004	Mikroschalter MKH 12 D 13-S1	2	
31	N309578520	Gewindefurchende Schraube, 8x16 DIN 7500 D	4	
32	N311129501	Sechskantmutter, Polyamidklemmteil, M8 DIN 985	1	
33	S532974472723	Auswurftunnel UJ 102cm	1	
34	S532986023763	Keder	1	

Antrieb TuffTorq 4WD K664

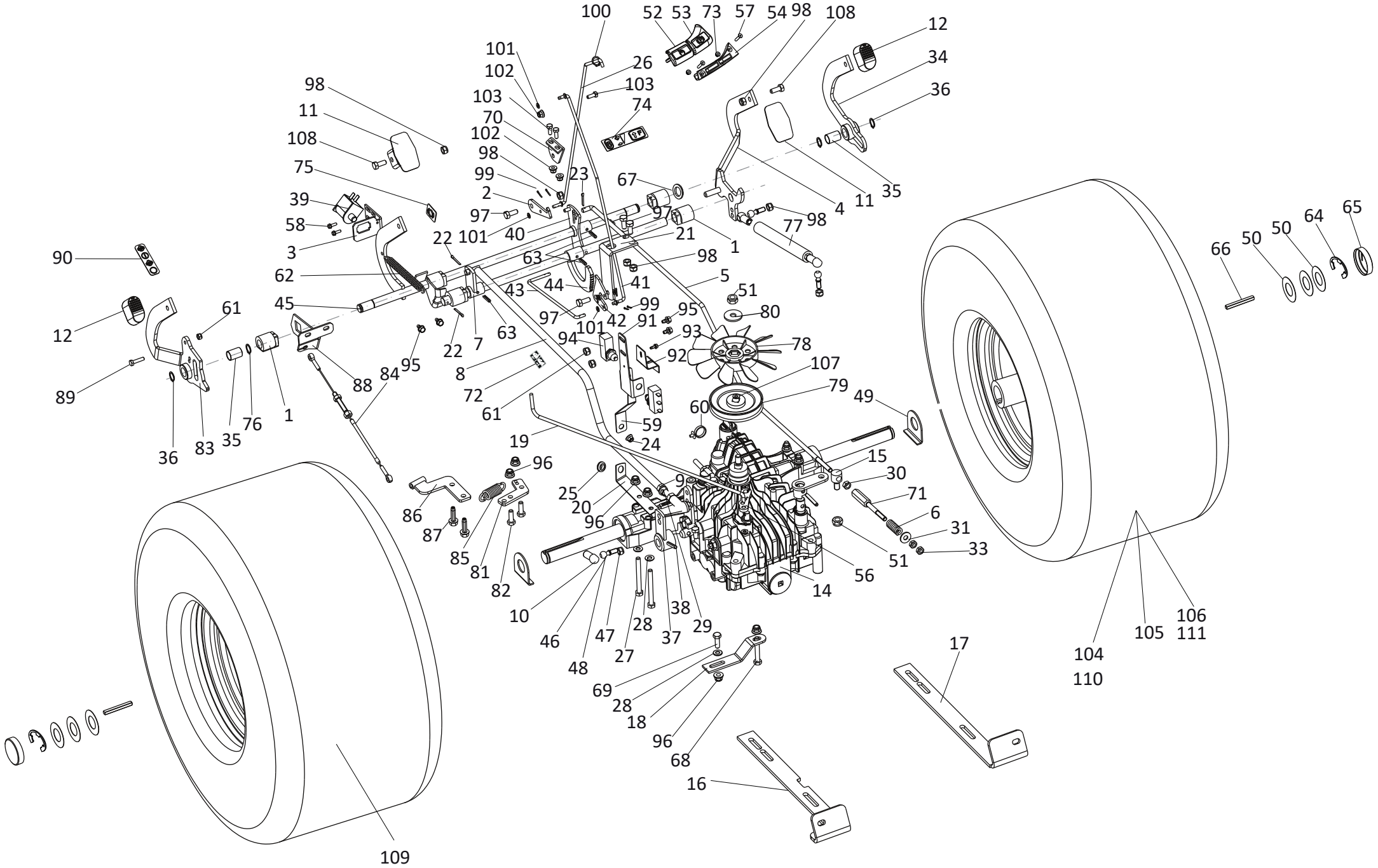

Ersatzteilnummern

Pos.	Artikelnummer	Beschreibung	Anzahl	Anmerkung
01	N722643024	Buchse 0-9462-203	5	
02	S532037322233	Sperrklinke	1	
03	S532113402693	Halter für Bremsschalter	1	
04	S532980442663	Pedalarm UJ	1	
05	N532151369	Bremsgestänge 0-8041-202 K62	1	
06	N315231240	Feder Bremsgestänge TLZ 250.150.0530	1	
07	S532980364823	Arm kompl.	1	
08	S532980422023	Geschwindigkeitsregelstange	1	
09	N311150506	Sechskantmutter M10 DIN 934	1	
10	N442073005	Kugelgelenk 16 DIN 71805B verzinkt BN489	1	
11	N532151568	Kunststoffpedal 0-8051-202	2	
12	N273151013	Pedalgummi 0-8832-234	2	
14	N532991058	Getriebe K664 E Tuff Torq	1	
15	S532090164473	Spezialschraube	1	
16	S532113408693	Getriebeaufnahme links	1	
17	S532113408703	Getriebeaufnahme rechts	1	
18	S532113412043	Getriebehalter K46/K62 UJ	1	
19	N532151370	Bypassstange 0-8041-204	1	
20	S532113402063	Halter für Bypass K62	1	
21	S532113408673	Halter für Tempomat	1	
22	N311338517	Sicherungssplint 3.2X25	5	
23	N311338516	Sicherungssplint 3.2X20	1	
24	N311129523	Sicherungs-Sechskantmutter mit Flansch M10 DIN 6926	1	
25	N273121014	Gummidurchführung 9X2	1	
26	N532151747	Arretierungsstange 0-8042-210	1	
27	N309501573	Sechskantschraube mit Schaft M8x85 DIN 931	4	
28	N311210503	Unterlegscheibe 8.4 DIN 125	5	
29	N311210504	Unterlegscheibe 10.5 DIN 125	1	
30	N311150503	Sechskantmutter M8 DIN 934	1	
31	N311210503	Unterlegscheibe 8.4 DIN 125	1	
33	N311120520	Sechskantmutter M8 DIN 934	2	
34	S532980463483	Rückwärtspedalarm UJ	1	
35	N323721006	Buchse 1625 KU	2	
36	N311733006	Wellensicherungsring 16	4	
37	S532929462053	Steuerhebel für Getriebe K664	1	
38	N315238049	Spannstift 6X40 DIN 1481	1	
39	N000532079	Schalter DELTA 6440-04	1	
40	S532980365403	Fußbremse Kpl.	1	
41	N532151748	Steuerstange für Tempomat 0-8042-211	1	
42	S532037322253	Raster für Tempomat	1	
43	N532151724	Rücksetzstange für Tempomat	1	

Antrieb TuffTorq 4WD K664

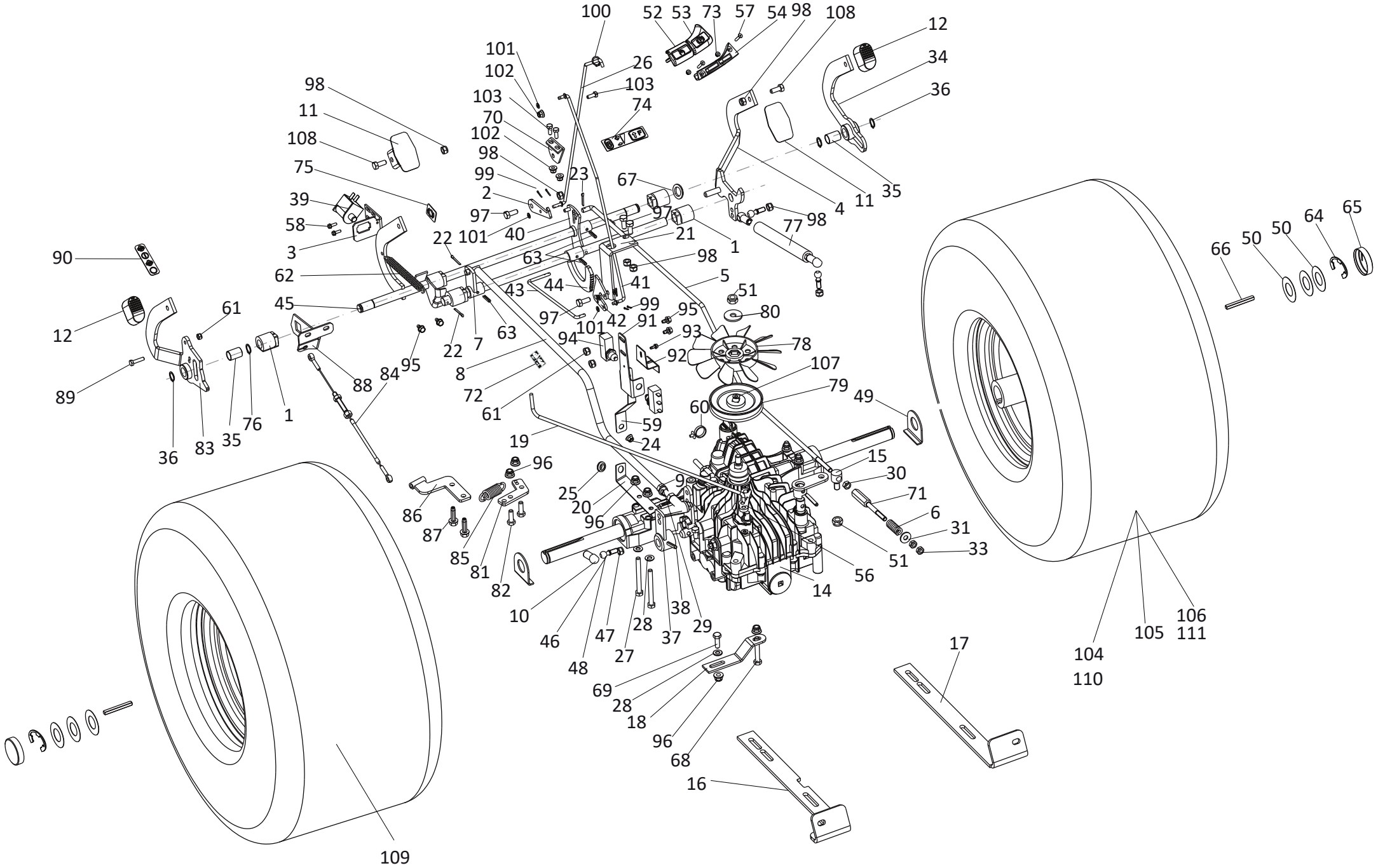

Ersatzteilnummern

Pos.	Artikelnummer	Beschreibung	Anzahl	Anmerkung
44	S532937362103	Raster für Tempomat	1	
45	S532980442653	Fußbremswelle UJ	1	
46	N442073003	Kugelzapfen 16 DIN71803 C ZINK M	1	
47	N311129516	DIN 6923 Sechskantmutter mit Flansch M10 DIN 6923	1	
48	N442073006	Sicherungsbügel 16 DIN 71805 S	1	
49	S532092208553	Verdrehsicherung	2	
50	S532092208083	Scheibe 50x26x0,5	10	
51	N311129502	Sechskantmutter, Polyamidklemmteil, M10 DIN 985	2	
52	N443900162	Hebel für Tempomat 0-8066-205	1	
53	N443900160	Parkbremshebel 0-8066-206	1	
54	N443900161	Halter für Tempomat & Parkbremse	1	
56	N311210502	Unterlegscheibe 6.4 DIN 125	1	
57	N309578510	Senkschraube mit Innensechskant M5x12 DIN 7991	2	
58	N309578544	Gewindefurchende Schraube, M5x12 DIN 7500 D	2	
59	S532097412053	Neutralfeder	1	
60	N532150211	Kabelklammer 282 432	1	
61	N311129513	Sechskantmutter, Polyamidklemmteil, M6 DIN 985	2	
62	N315231161	Feder 0-9746-445	1	
63	N315238058	Spannhülse 5x22 ISO 8748	3	
64	N311732024	Sicherungsring SE-98 1"	2	
65	N532151655	Radnabenabdeckung 0-8025-201 49X25	2	
66	N311726100	Keil 0-9231-224	2	
67	N311210507	Unterlegscheibe 17 DIN 125	2	
68	N309503556	Sechskantschraube M8X55 DIN 933	1	
69	N309578011	Sechskantschraube mit Flansch M8X25 DIN 6921	1	
70	S532113408683	Hebel Parkbremse	1	
71	N309599043	Schraube 0-8011-246 K62	1	
72	N283292192	Aufkleber, Bypass	1	
73	N311129524	Sicherungs-Sechskantmutter mit Flansch, M5 DIN 6926	2	
74	N283293028	Aufkleber, 0-8732-208 Fahren	1	
75	N283293029	Aufkleber, Bremse 1-8732-363	1	
76	N311219496	Passscheibe 16X22X1 DIN 988 L 07	2	
77	N532151429	Dämpfer K 22 621 100 006	1	
78	N532150414	Lüfter P/N 5069481-01	1	
79	S532933252883	Getrieberiemenscheibe K664	1	
80	N311212507	Unterlegscheibe 11 DIN 125	1	
81	S532080302833	Zuschalthebel für Diff.-Sperre	1	
82	N309503512	Sechskantschraube M8X25 DIN 933	2	

Antrieb TuffTorq 4WD K664

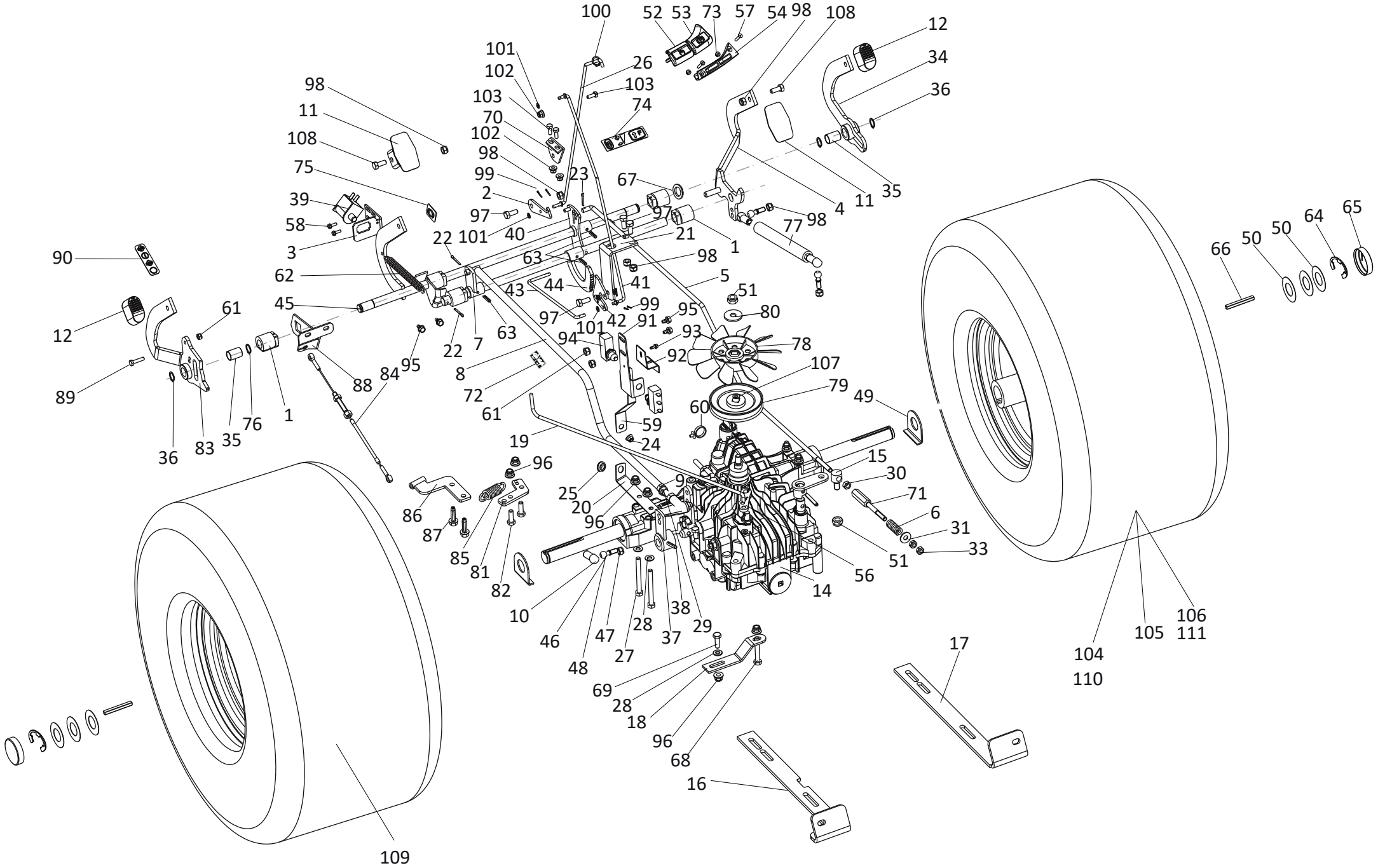

Ersatzteilnummern

Pos.	Artikelnummer	Beschreibung	Anzahl	Anmerkung
83	S532980462163	Differenzialsperrpedal	1	
84	N443900154	Bowdenzug für Differentialsperre 9-8074-201	1	
85	N315231239	Feder für Differentialsperre	1	
86	S532913462813	Halter für Diff.-Bowdenzug	1	
87	N309578518	Gewindefurchende Schraube, M8X30 DIN 7500D	2	
88	S532113402443	Halter für Bowdenzug UJ	1	
89	N309503551	Sechskantschraube M6X25 DIN 933	1	
90	N283293164	Aufkleber Differential UJ 1-8732-401	1	
91	S532014402173	Halter für Schalter neutral/rückwärts UJ	1	
92	S532014412013	Abdeckblech	1	
93	N309578507	Gewindefurchende Sechskantschraube M4X8 DIN 7500 D	1	
94	N345359004	Mikroschalter MKH 12 D 13-S1	2	
95	N309578545	Gewindefurchende Sechskantschraube, M6X10 DIN 7500 D	4	
96	N532150290	Sicherungs-Sechskantmutter mit Flansch M8 DIN 6926	8	
97	N309503518	Sechskantschraube M8X20 DIN 933	4	
98	N311129501	Sechskantmutter, Polyamidklemmteil, M8 DIN 985	8	
99	N311338513	Sicherungssplint 1.6X12	8	
100	N311733004	Wellensicherungsring 14	2	
101	N311210501	Scheibe 5.3	8	
102	N311129525	Sicherungs-Sechskantmutter mit Flansch M6 DIN 6926	3	
103	N309503548	Sechskantschraube M6X20 DIN 933	2	
104	N532940168	Hinterrad kpl.20x10.00-8 350 MAG	2	
105	N325111025	Felge hinten 7 . 00IX8H2 OTR SK21. 09	2	
106	N274161032	Hinterreifen 20X10-8 350 MAG	2	
107	N273111038	O-Ring 26x2	1	
108	N309543506	Innensechskantschraube M8x20 DIN 912	2	
109	N532940179	Hinterrad kpl. links 20x10.00-8 Trac Master	1	
110	N532940180	Hinterrad kpl. rechts 20x10.00-8 Trac Master	1	
111	N274161015	Hinterreifen 20X10-8 350 Trac Master	2	

Mähdeck 102cm

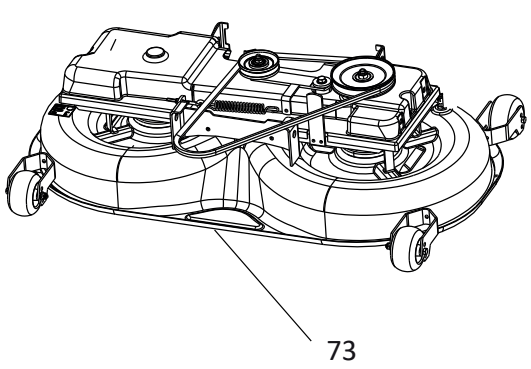

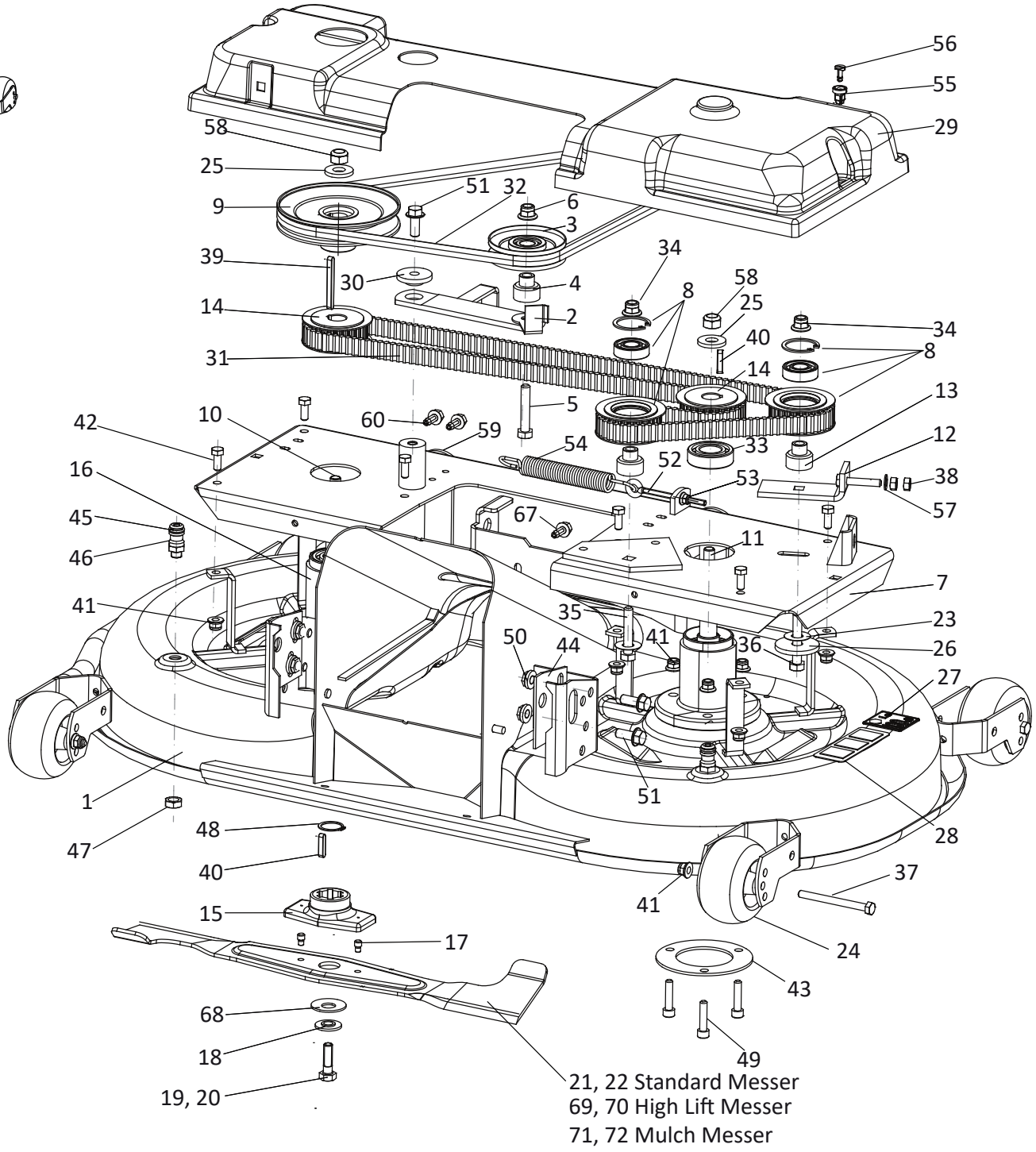

Ersatzteilnummern

Pos.	Artikelnummer	Beschreibung	Anzahl	Anmerkung
01	S532950472353	Mähgehäuse 102cm	1	
02	S532913424393	Spannrollenhalter Kpl.	1	
03	N532150784	Riemenscheibe COMPENSA C-00237/2	1	
04	S532094212013	Distanzbuchse für Spannrolle	1	
05	N309203525	Sechskantschraube M10X55 DIN 933	1	
06	N311129523	Sicherungs-Sechskantmutter mit Flansch M10 DIN 6926	1	
07	S532985423963	Zwischenplatte	1	
08	N532150836	Zahnriemenscheibe 28 Z 9-3371-312	2	
09	N532150165	Riemenscheibe Kpl. 9-3325-234	1	
10	S532038128033	Messerwelle links	1	
11	S532038128023	Messerwelle rechts	1	
12	S532914412013	Spannvorrichtung Kpl.	1	
13	S532094212013	Distanzbuchse für Spannrolle	2	
14	N532150860	Riemenscheibe 28Z 9-3371-277	2	
15	S532098212403	Messeraufnahme	2	
16	S532038523833	Messerspindel	2	
17	N532980077	Scherstift 0-9311-736	4	
18	S532092207493	Scheibe mit Bund	2	
19	N309599008	Sechskantschraube 0-9011-283 M10x1,0x35 links-gewinde ISO ISO 8676	1	
20	N309599017	Sechskantschraube 0-9011-287 M10 ISO 8676	1	
21	S532050422103	Messer links 102cm	1	
22	S532050422113	Messer rechts 102cm	1	
23	S532092202133	Scheibe	5	
24	N532940128	Tastrolle Etop 100-8,2	4	
25	S532092207273	Scheibe	2	
26	S532092207533	Scheibe 50x12,5x5,2	1	
27	N283292437	Aufkleber, Lautstärke 100db 0-8732-559	1	
28	N283292121	Aufkleber, Sicherheit 0-8730-510	2	
29	N532151373	Zahnriemenabdeckung	1	
30	S532092212293	Scheibe mit Absatz 40x10,5x11	1	
31	N272211006	Doppelzahnriemen 1760/20	1	
32	N272731239	Keilriemen B 17x1425 Li BBT	1	
33	N324162099	Kugellager 6205 2 RS C 66IB	4	
34	N311129523	Sicherungs-Sechskantmutter mit Flansch M10 DIN 6926	2	
35	N309203525	Sechskantschraube M10X55 DIN 933	1	
36	N309503577	Sechskantschraube M10X60 DIN 933	1	
37	N309501567	Sechskantschraube mit Schaft M8X90 DIN 931	4	
38	N311150503	Sechskantmutter M8 DIN 934	2	
39	N311726086	Keil 6E7X6X63	1	
40	N311726091	Keil 6E7X6X28	3	

Mähdeck 102cm

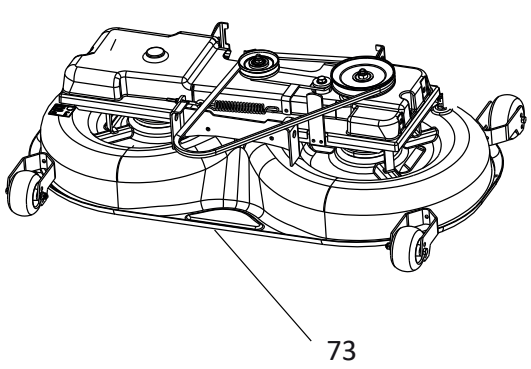

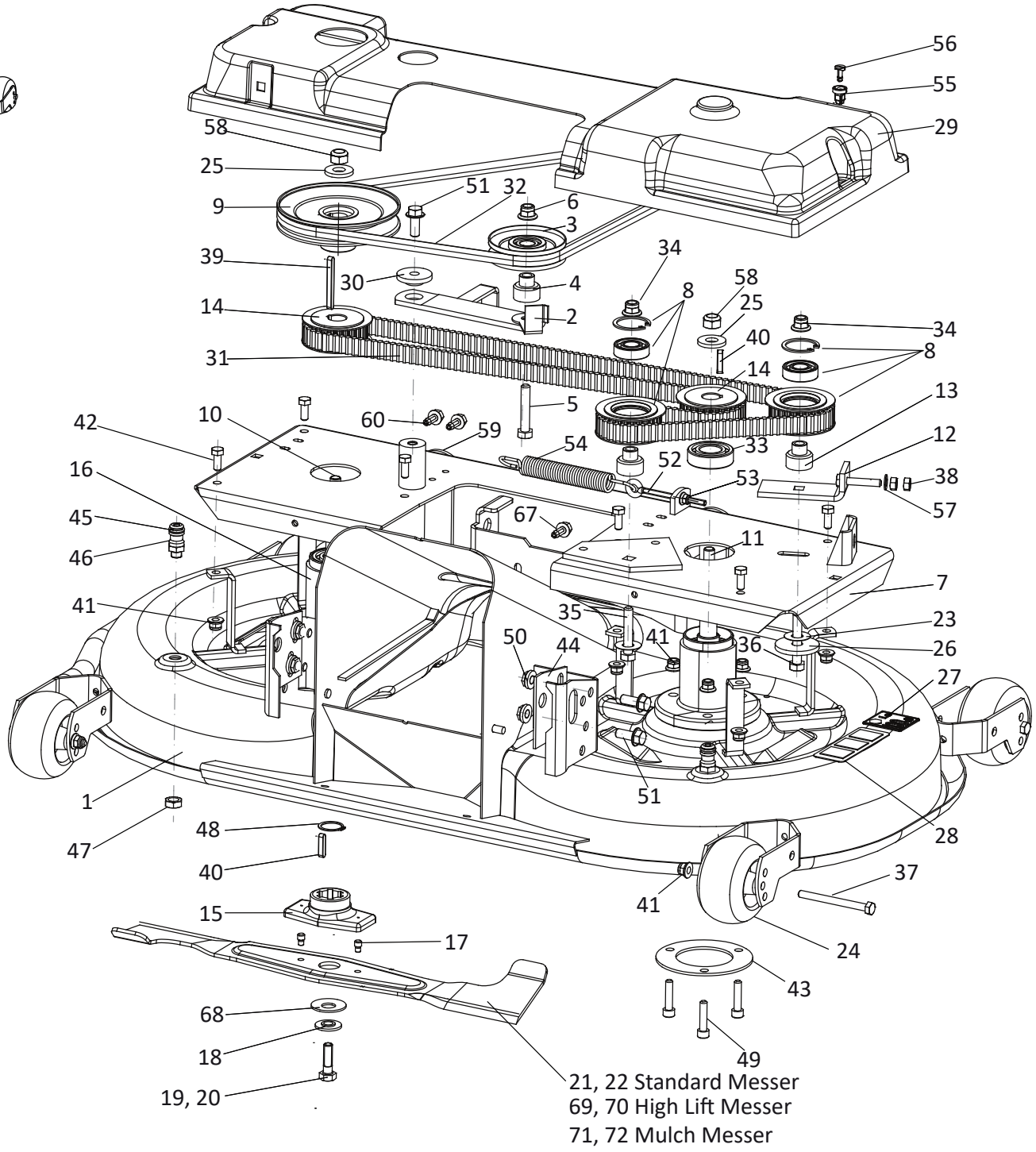

Ersatzteilnummern

Pos.	Artikelnummer	Beschreibung	Anzahl	Anmerkung
41	N532150290	Sicherungs-Sechskantmutter mit Flansch M8 DIN 6926	16	
42	N309503518	Sechskantschraube M8X20 DIN 933	6	
43	S532098203373	Verstärkung	2	
44	S532014417363	Blech	2	
45	N532150533	Wasseranschluss 0-9026-246	2	
46	N273111057	O-Ring 10.78X2.62 NBR 70-SH	2	
47	N311120511	Sechskantmutter, niedrige Form M12 DIN 936	2	
48	N311733014	Wellensicherungsring 25	2	
49	N309503543	Sechskantschraube M8X35 DIN 933	6	
50	N311129522	Sechskantmutter M10 RIPP KL 10 BN 2798	4	
51	N309578529	Sechskantschraube M10X25KL100 RIPP V. DAC	5	
52	N309578523	Augenschraube M6X80 S OKEM BN1006	1	
53	N311129525	Sicherungs-Sechskantmutter mit Flansch M6 DIN 6926	1	
54	N315231193	Feder 0-9746-460	1	
55	N532150903	Sitz für Schnellverschluss D7-201-802-010	2	
56	N532150904	Schnellverschluss D7-201-711-010	2	
57	N311212517	Unterlegscheibe Groß 24x8,4x2 DIN 9021	1	
58	N311129505	Sechskantmutter, Polyamidklemmteil M12 DIN 985	2	
59	S532114322063	Anschlagplatte	2	
60	N309578517	Gewindefurchende Schraube, DIN 7500 D M6x16	4	
67	N309578520	Gewindefurchende Schraube, 8x16 DIN 7500 D	2	
68	N311219503	Tellerscheibe BN 806-40X16.3X2X3.1	2	
69	S532050422473	Messer HighLift links 102cm	1	
70	S532050422483	Messer HighLift rechts 102cm	1	
71	S532050422683	Mulchmesser HT 102cm links	1	
72	S532050422703	Mulchmesser HT 102cm rechts	1	
73	S532986018413	Mähdeck kpl.	1	

Motorhaube

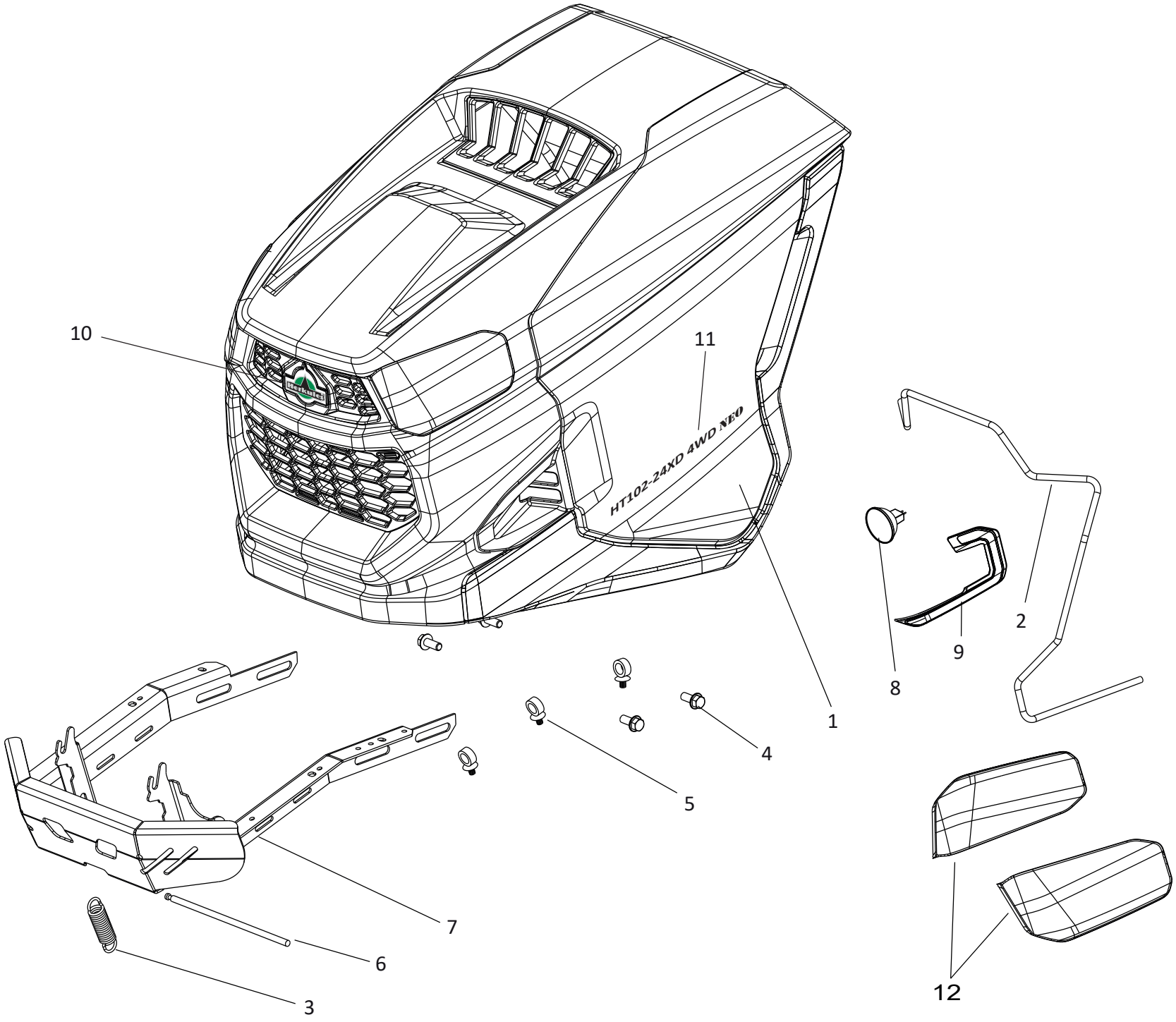

Ersatzteilnummern

Pos.	Artikelnummer	Beschreibung	Anzahl	Anmerkung
01	N532151929	Motorhaube Kpl. 9-1849-505 TEL. 2023	1	
02	N341271256	Lichtkabelbaum 3-Fach KS004168	1	
03	N315231203	Feder 0-9746-472	1	
04	N309578554	Sechskantschraube mit Flansch M10x25 DIN 6921	4	
05	N532150211	Kabelklammer 282 432	3	
06	S532013102143	Sicherungsstange	1	
07	S532918452203	Stoßstange UJ 2022	1	
08	N347411005	LED-Scheinwerferlampe MR16 4.5W GU5.3 PR.50	2	
09	N341271255	LED Streifen L&R	1	
10	81176	Herkules Aufkleber geschäumt	1	80x51mm
11	N283293801	Aufkleber, Typ HT 102-24 XD 4WD	2	
12	N532152082	Scheinwerfer Set L und R + Unterteil	1	NEO Modelle

Elektrokupplung & Riemenscheiben

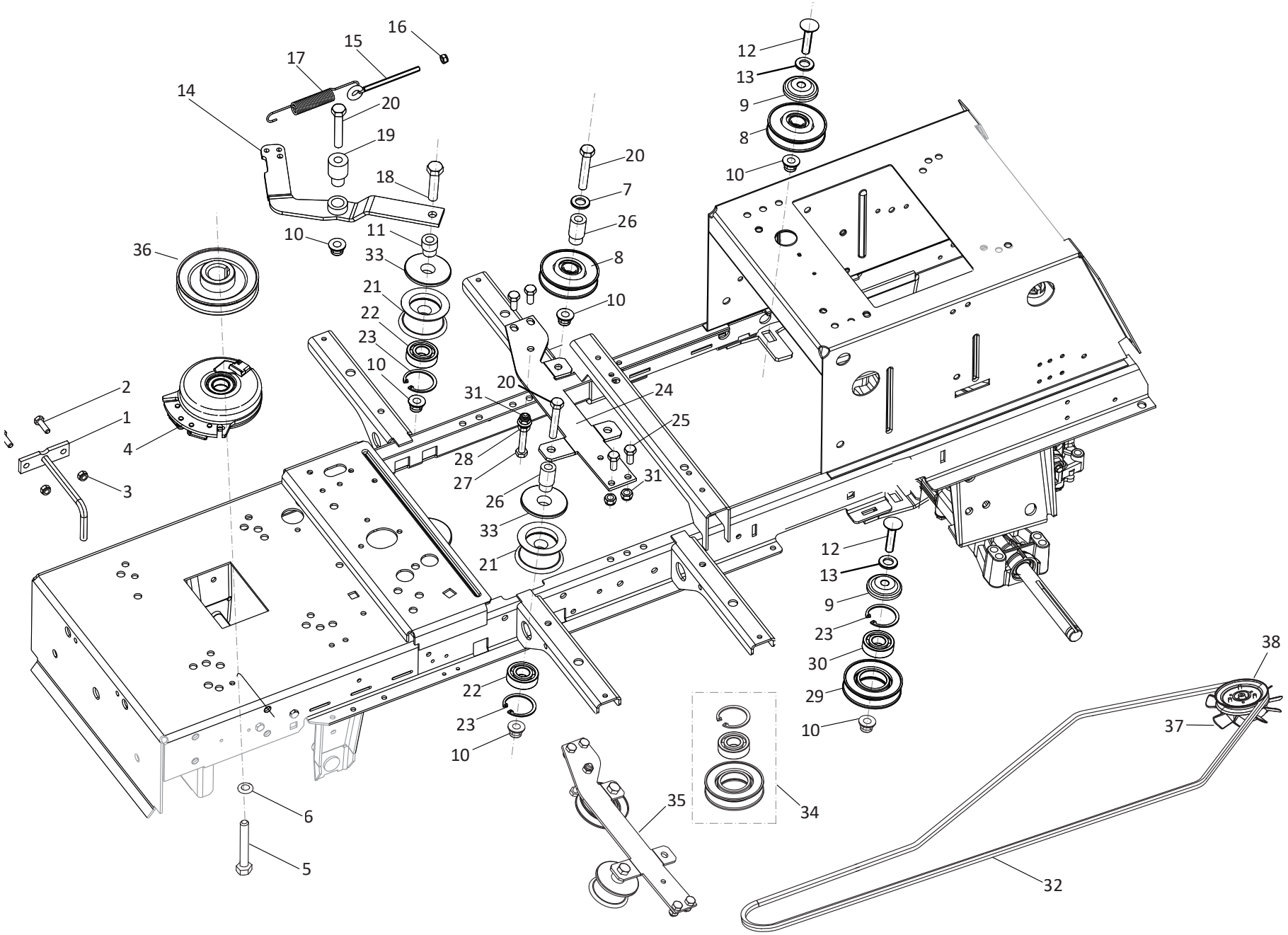

Ersatzteilnummern

Pos.	Artikelnummer	Beschreibung	Anzahl	Anmerkung
01	S532936362273	Verdrehsicherung für Elektrokupplung	1	
02	N309503548	Sechskantschraube M6X20 DIN 933	2	
03	N311129525	Sicherungs-Sechskantmutter mit Flansch M6 DIN 6926	2	
04	N532151196	Elektromagnetische Kupplung I-521-38	1	
05	N309579511	Schraube UNF 7/16"X3" 10.9 verzinkt	1	
06	N311219516	Keilsicherungsscheibe, NL11 Dacromet	1	
07	N311210504	Unterlegscheibe 10.5 DIN 125	1	
08	N532150824	Riemenscheibe COMPENSA C-00237/1	2	
09	N532151119	Deckel C-00693 COMPENSA	2	
10	N311129523	Sicherungs-Sechskantmutter mit Flansch M10 DIN 6926	6	
11	S532094214533	Distanzbuchse für Spannrolle	1	
12	N309019531	Flachrundschraube mit Vierkantansatz M10X45 DIN 603	2	
13	N311210505	Unterlegscheibe 13 DIN 125	2	
14	S532913323073	Spannarm für Antriebskeilriemen	1	
15	N309578523	Augenschraube M6X80 S OKEM BN1006	1	
16	N311129513	Sechskantmutter, Polyamidklemmteil, M6 DIN 985	1	
17	N315231270	Spannfeder 0-9746-497	1	
18	N309203544	Sechskantschraube M10X45 DIN 933	1	
19	S532094216023	Abstandsbuchse	1	
20	N309503577	Sechskantschraube M10X60 DIN 933	3	
21	N532151361	Spannrolle 9-3325-296 inkl. Kugellager & Sicherungsring	2	
22	N324162098	Kugellager 6203 2 RS C 66IB	2	
23	N311733079	Sicherungsring 40	3	
24	S532113422033	Halter für Umlenkrolle	1	
25	N309503518	Sechskantschraube M8X20 DIN 933	4	
26	S532094214173	Buchse	2	
27	N309501536	Schraube M8X65	1	
28	N311150503	Sechskantmutter M8 DIN 934	2	
29	S532033252063	Riemenscheibe, Stahl	1	
30	N324162103	Rillenkugellager 6203 2RS C3	1	
31	N311129501	Sechskantmutter, Polyamidklemmteil, M8 DIN 985	5	
32	N272731254	Keilriemen VB 13x2670LI Optibelt	1	
33	N532151639	Lagerabdeckung 0-8022-201	2	
34	S532986024713	Verstärkte Riemenscheibe Kit Nr 2-471	1	
35	S532986017653	Halter mit Umlenk- & Spannrolle kpl.	1	
36	N532151526	Motorriemenscheibe 9-3325-206 K664	1	
37	N532150414	Lüfter P/N 5069481-01	1	
38	S532933252883	Getrieberiemenscheibe K664	1	

Eingreifschutz 102cm

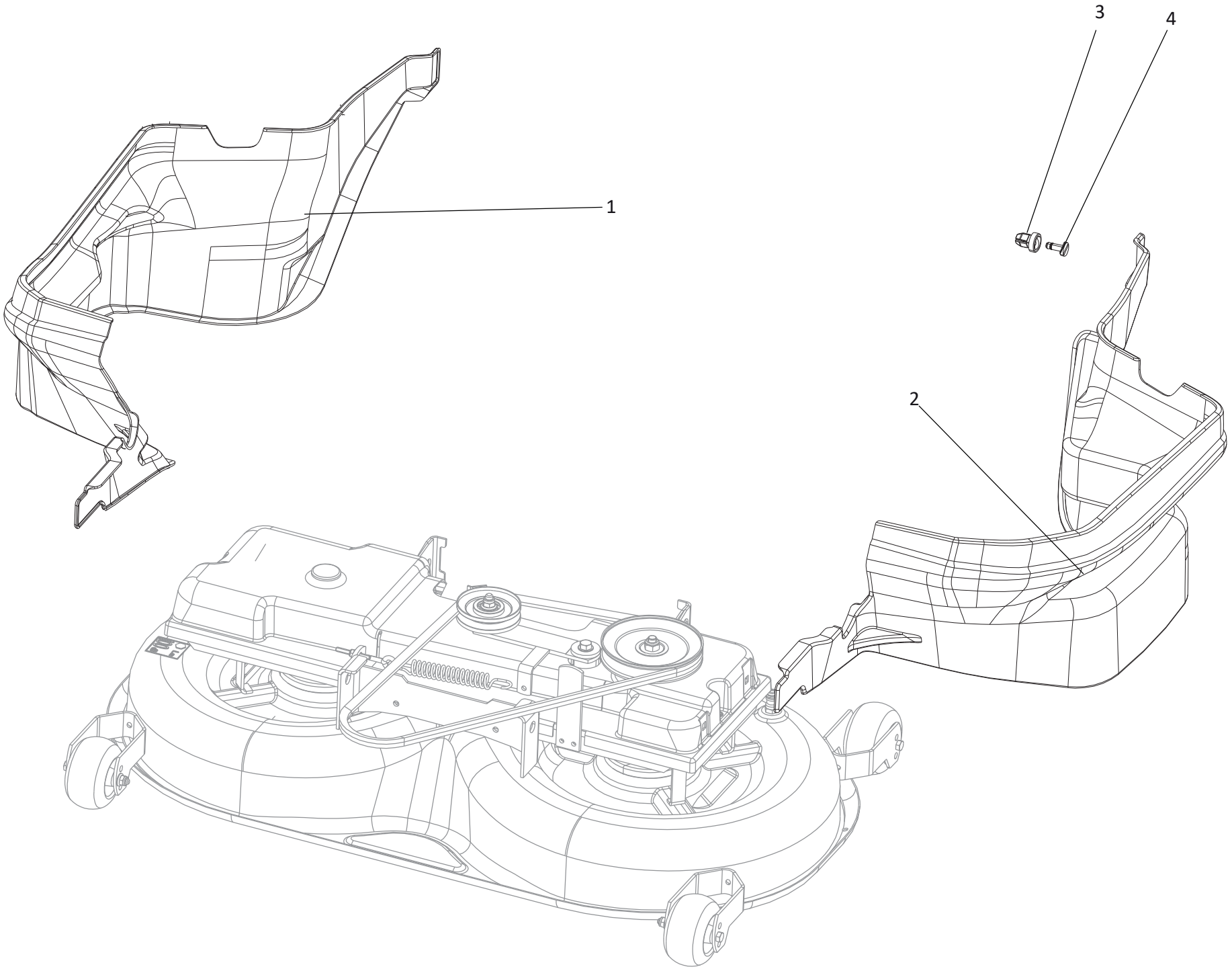

Ersatzteilnummern

Pos.	Artikelnummer	Beschreibung	Anzahl	Anmerkung
01	N532151848	Eingreifschutz UJ102 rechts 0-8547-274	1	
02	N532151847	Eingreifschutz UJ102/122 links 0-8547-273	1	
03	N532150903	Sitz für Schnellverschluss D7-201-802-010	10	
04	N532150904	Schnellverschluss D7-201-711-010	10	

Kraftstofftank 11,9 Liter

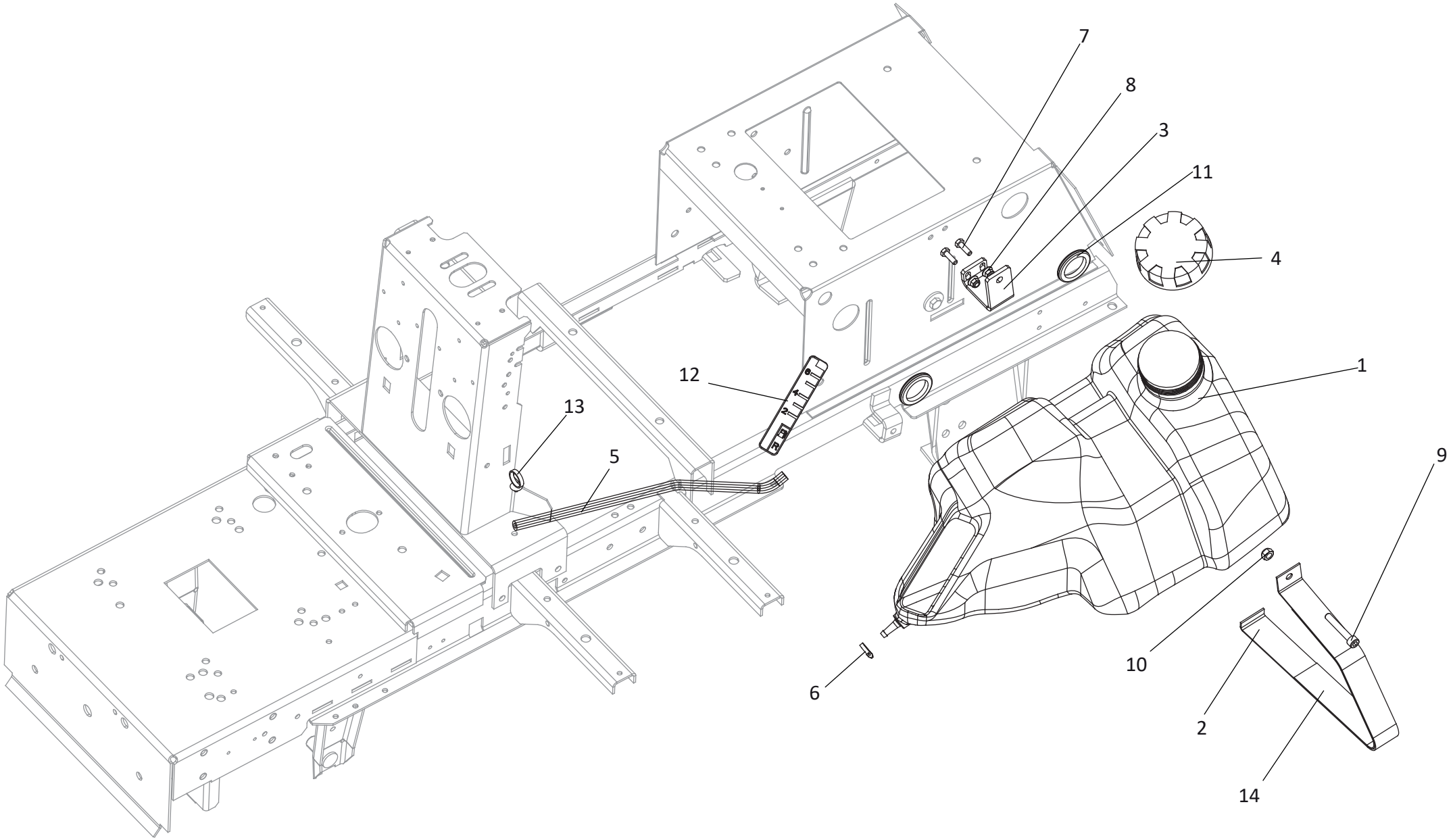

Ersatzteilnummern

Pos.	Artikelnummer	Beschreibung	Anzahl	Anmerkung
01	N232130026	Kraftstofftank weiß 0-2766-201 UJ	1	
02	S532013422073	Halter für Kraftstofftank UJ	1	
03	S532013425133	Halter	1	
04	N321841017	Tankdeckel 9-2725-201	1	
05	S532986018003	Kraftstoffschlauch NJ,UJ, AJ	1	
06	N000532058	Federschelle UM 5008	2	
07	N309503548	Sechskantschraube M6X20 DIN 933	2	
08	N311129525	Sicherungs-Sechskantmutter mit Flansch M6 DIN 6926	2	
09	N309503574	Innensechskantschraube M8X50 DIN 912	1	
10	N311129501	Sechskantmutter, Polyamidklemmteil, M8 DIN 985	1	
11	N273121038	Gummitülle 28,5x2	2	
12	N283293026	Aufkleber Tank 0-8732-223	1	
13	N532150211	Kabelklammer 282 432	2	
14	N273192018	Gummiband 0-8530-609	1	

Hydrauliksystem 4WD

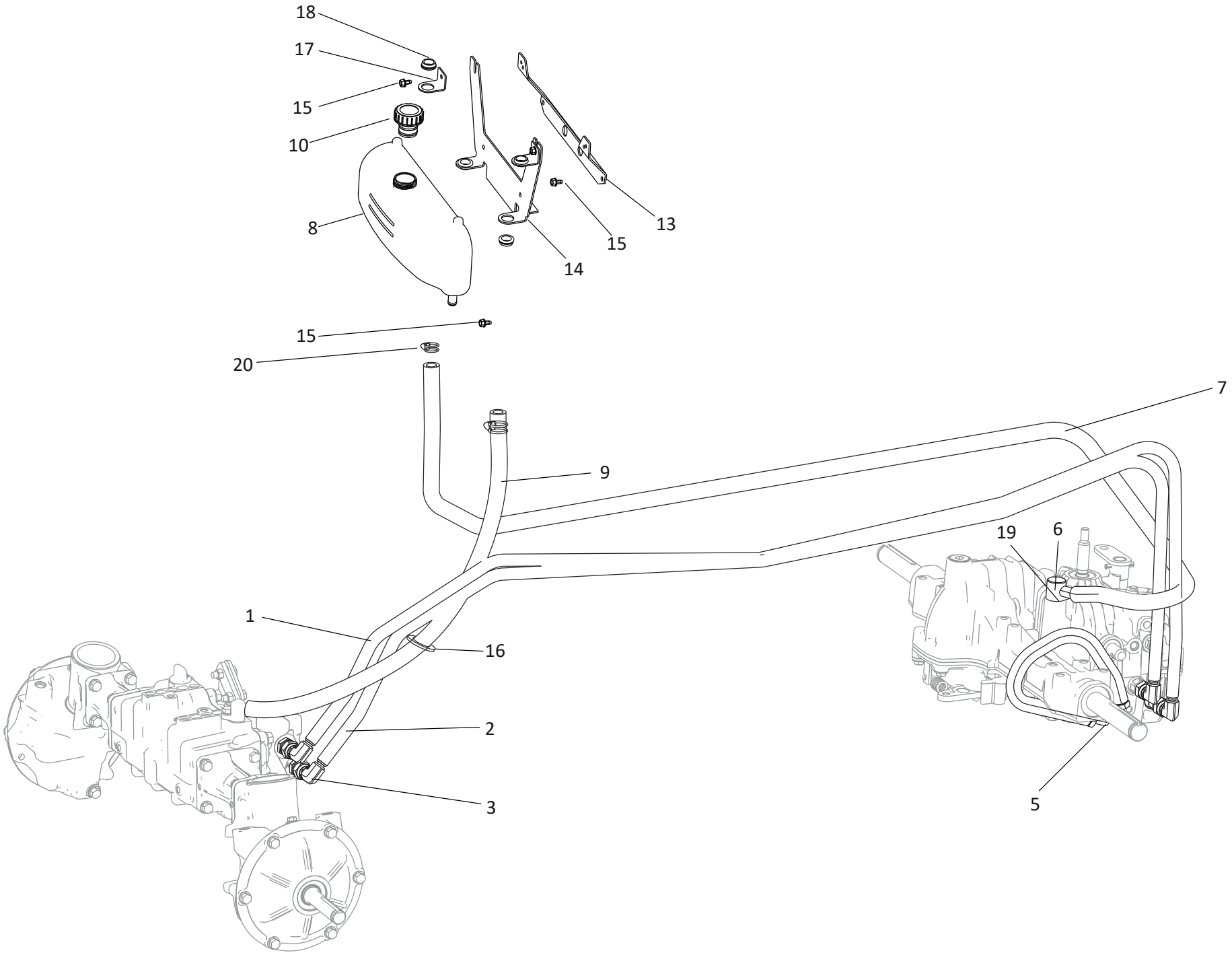

Ersatzteilnummern

Pos.	Artikelnummer	Beschreibung	Anzahl	Anmerkung
01	N336631119	Hydraulikschlauch 9-8236-220 L=1770	1	
02	N336631120	Hydraulikschlauch 9-8236-219 L=1840	1	
03	N336681026	Winkelanschluss 3/4" X 3/8" UNF	2	
05	N336681015	Muffe 9/16-18 UNF/M18X1.5 DIN 2353F	2	
06	N532991064	Anschluss kpl. 9-8246-204	1	
07	S532082202043	Hydraulikschlauch hinten 4WD UJ	1	
08	N232130032	Ausgleichsbehälter 0-2766-229 NC/UJ	1	
09	S532082202023	Schlauch für Ausgleichsbehälter 4X4 L=630	1	
10	N321841113	Deckel für Ausgleichsbehälter mit Anzeige	1	
13	S532013422133A	Halter für Ausgleichsbehälter UJ 4WD	1	
14	S532013402853	Halter für Ausgleichsbehälter UJ 4WD	1	
15	N309578546	Gewindefurchende Sechskantschraube, M6x12 DIN 7500	4	
16	N273121040	Gummidurchführung 25X3	1	
17	S532013402833	Halter für Ausgleichsbehälter	2	
18	N532151952	Gummitülle SR 1702 16x2 10091050	4	
19	N273111103	O-Ring 17 .13X2 . 62 NBR 70SHA	1	
20	N548241022	Schlauchschelle W19-22MM	4	

Hydraulik High Dump

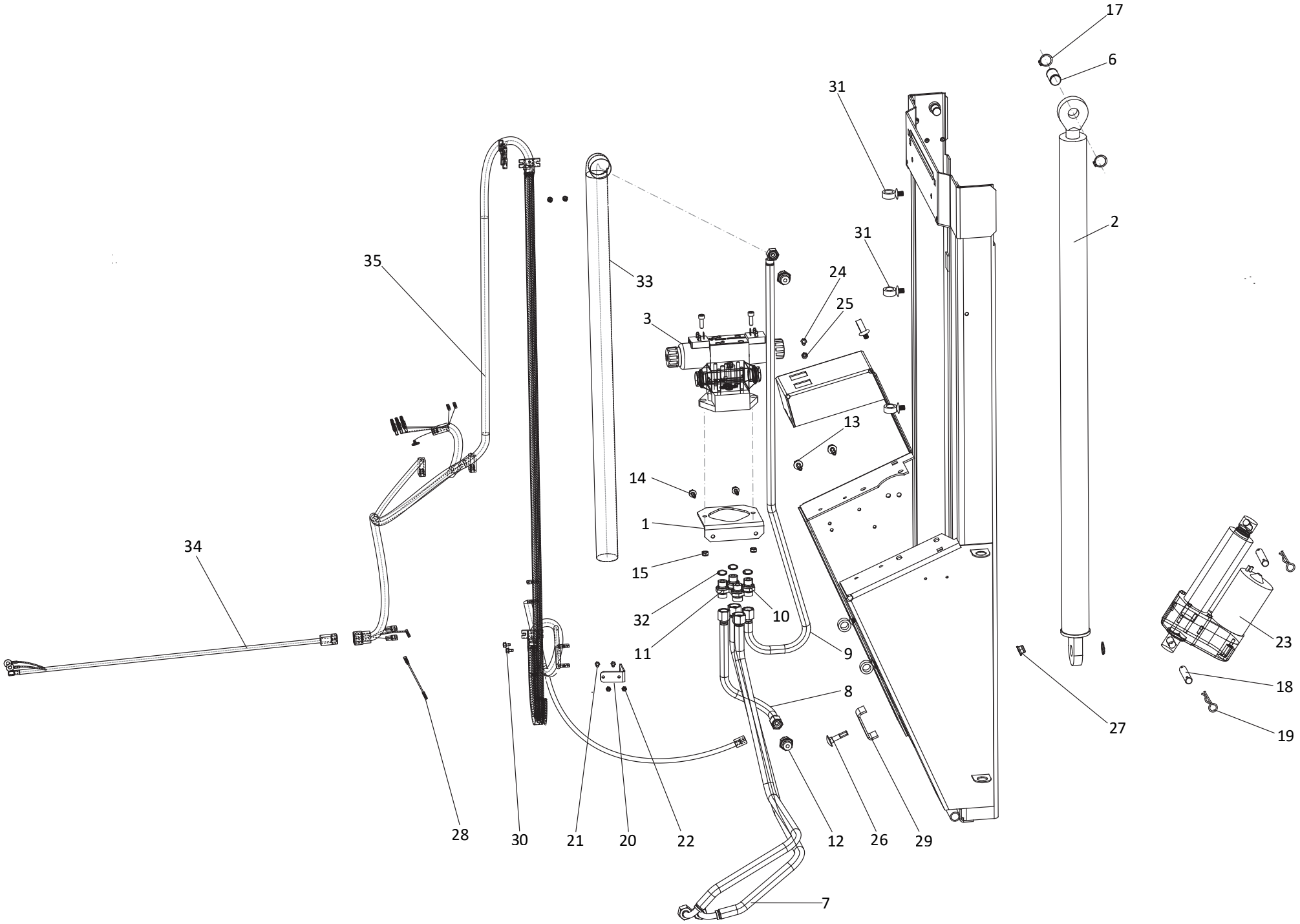

Ersatzteilnummern

Pos.	Artikelnummer	Beschreibung	Anzahl	Anmerkung
01	S532013402173	Halter für Steuerventil	1	
02	N336315039	Hydraulikzylinder ZH1 40/25 885	1	
03	N336451020	Hydraulikaggregat 998/04410-SA	1	
06	S532093102053	Stift	1	
07	N336631116	Hydraulikleitung 9-8236-213 T	2	
08	N336631117	Hydraulikleitung 9-8236-217 A	1	
09	N336631123	Hydraulikschlauch 9-8236-230	1	
10	N336681023	Reduzierung G3/8" M16X1,5	2	
11	N336681024	Reduzierung G3/8" M18X1,5	2	
12	N336681027	Reduzierung M16X1,5-M16X1,5	2	
13	N309578517	Gewindefurchende Schraube, DIN 7500 D M6x16	2	
14	N309543527	Zylinderschraube mit Innensechskant M6X18 DIN 912	2	
15	N311129513	Sechskantmutter, Polyamidklemmteil, M6 DIN 985	2	
17	N311733010	Sicherungsring 20	3	
18	S532193103593	Welle	2	
19	N311318017	Federstecker 3.2X28 DIN 11024	4	
20	S532013402043	Haltewinkel	1	
21	N309203551	Sechskantschraube M4X10 DIN 933	2	
22	N311129514	Sechskantmutter, Polyamidklemmteil M4 DIN 982	2	
23	N338691005	Stellmotor LA 10 04-90	1	
24	N309203548	Sechskantschraube M5X12 DIN 933	1	
25	N311129524	Sicherungs-Sechskantmutter mit Flansch, M5 DIN 6926	1	
26	N309019506	Sechskantschraube M8X35 DIN 933	1	
27	N532150290	Sicherungs-Sechskantmutter mit Flansch M8 DIN 6926	1	
28	N341271216	Kabelbaumverbindung KS004117	1	
29	S532012402123	Schlauchklammer	1	
30	N309578507	Gewindefurchende Sechskantschraube M4X8 DIN 7500 D	2	
31	N532150211	Kabelklammer 282 432	9	
32	N273111105	Dichtring 9,25x1,68 NBR 70 BK	8	
33	S532986024523	Schutzüberzug	1	
34	N341271259	Kabelbaum vorne KS004178	1	
35	N341271260	Kabelbaum hinten KS004179	1	

Rahmen High Dump

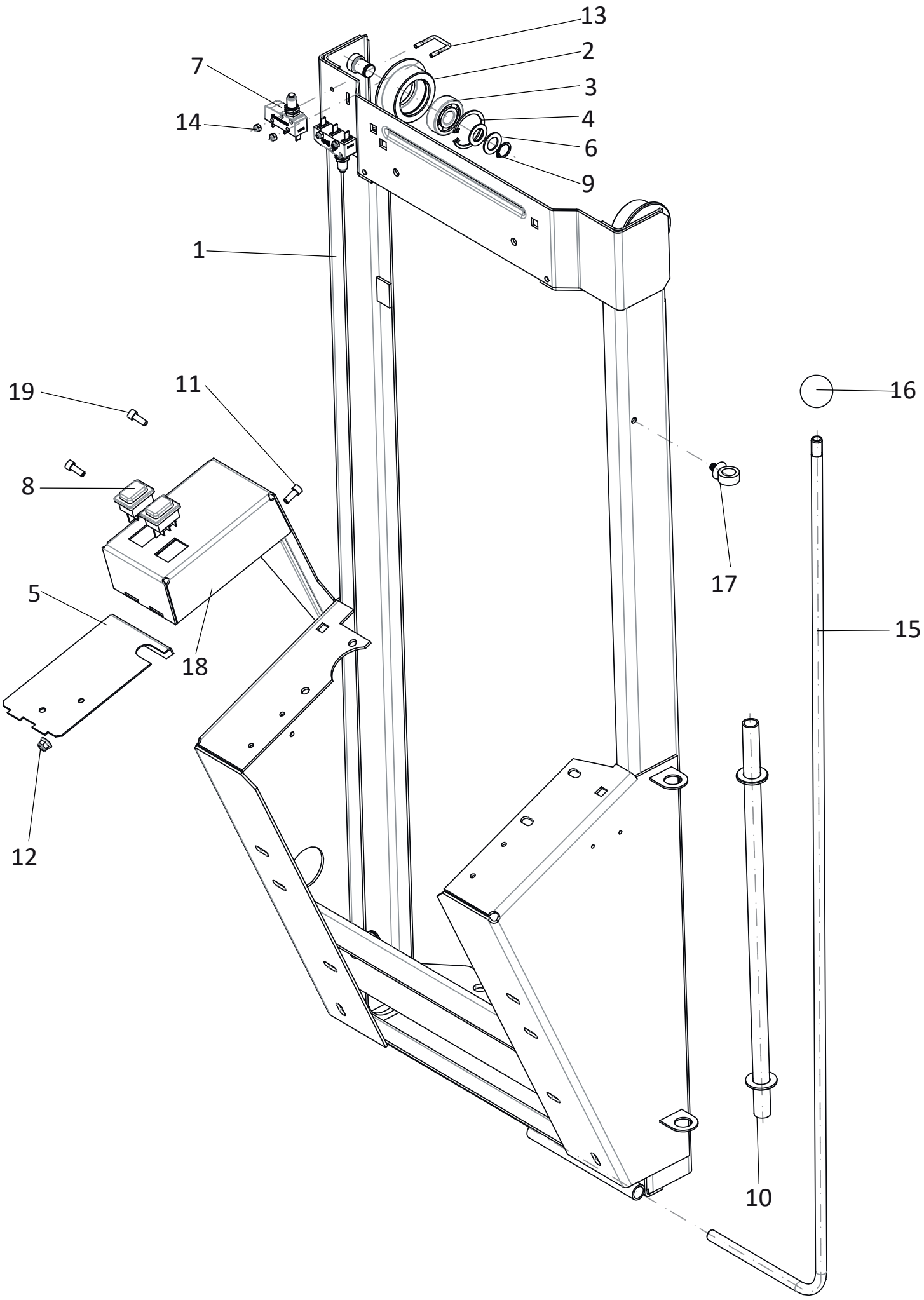

Ersatzteilnummern

Pos.	Artikelnummer	Beschreibung	Anzahl	Anmerkung
01	S532912472123	Rahmen für Hochentleerung	1	
02	S532016252013	Rolle	2	
03	N324163038	Kugellager 6202 2RS	2	
04	N311733080	Sicherungsring 42	2	
05	S532085402143	Abdeckung	1	
06	S532092202083	Distanzscheibe	4	
07	N345359004	Mikroschalter MKH 12 D 13-S1	2	
08	N345329019	Aushub/Kippschalter 1939.3312	2	
09	N311733005	Sicherungsring I5	2	
10	S532993232013	Sicherheitsblockierung	1	
11	N309543519	Zylinderschraube mit Innensechskant M6X14 ISO 4762	1	
12	N311129525	Sicherungs-Sechskantmutter mit Flansch M6 DIN 6926	1	
13	N532151502	U-Schraube 0-9344-201	2	
14	N311129514	Sechskantmutter, Polyamidklemmteil M4 DIN 982	4	
15	S532074402033	Tunnelschaber	1	
16	N321461017	Griffkugel 35 M 12 BN 14 243	1	
17	N532150211	Kabelklammer 282 432	1	
18	S532012422053	Bedienpanel für Hochentleerung	1	
19	N309578520	Gewindefurchende Schraube, 8x16 DIN 7500 D	2	

Laufbahn High Dump

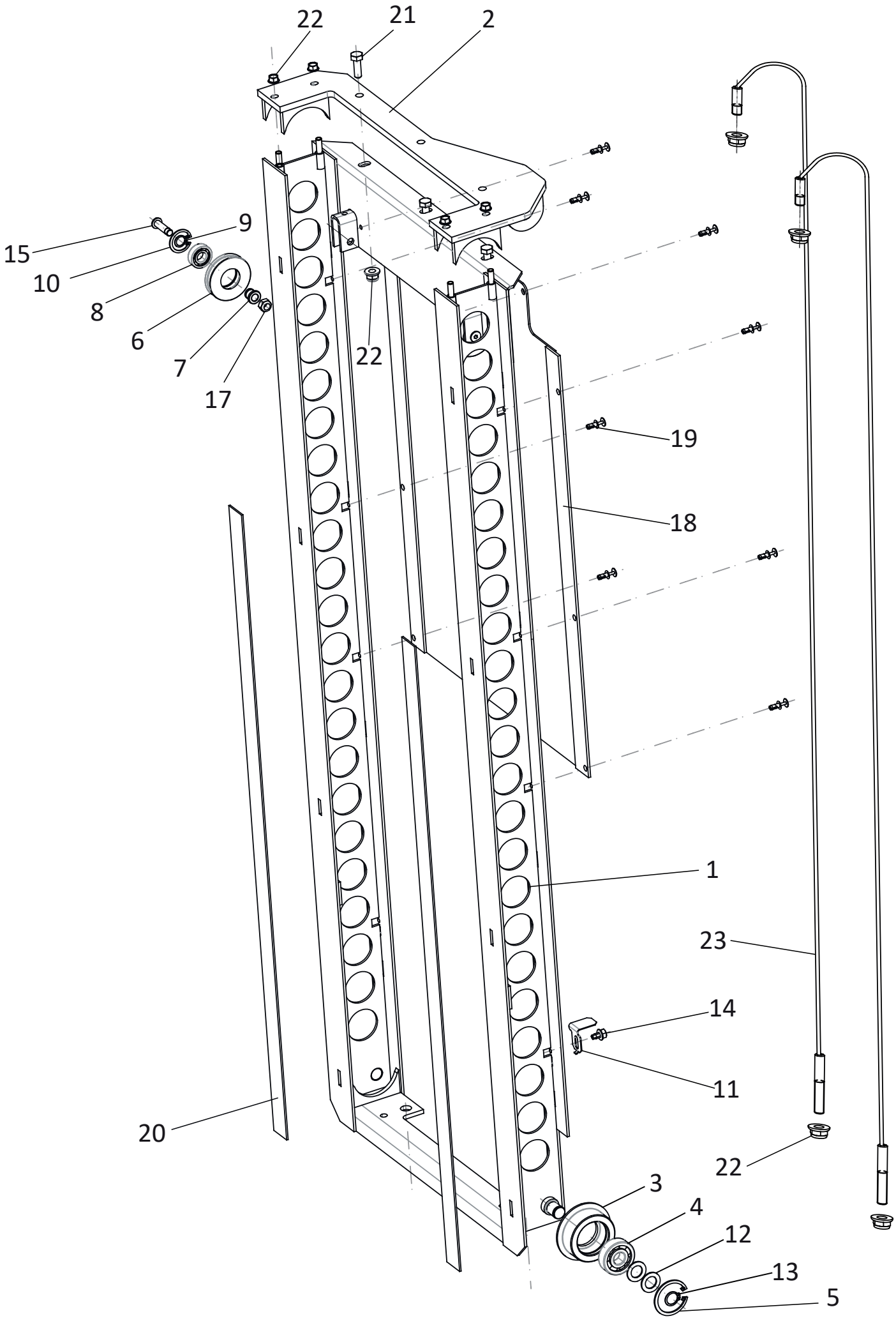

Ersatzteilnummern

Pos.	Artikelnummer	Beschreibung	Anzahl	Anmerkung
01	S532912472383	Gleitschiene HV	1	
02	S532912472353	Abdeckung für Gleitschiene HV	1	
03	S532016252013	Rolle	2	
04	N324163038	Kugellager 6202 2RS	2	
05	N311733080	Sicherungsring 42	2	
06	S532033252023	Seilrolle	2	
07	S532035212013	Laufbuchse	2	
08	N324165073	Kugellager 6001 2RS	2	
09	N311733002	Sicherungsring 12	2	
10	N311733076	Sicherungsring 28	2	
11	S532013402063	Anschlag	1	
12	S532092202083	Distanzscheibe	4	
13	N311733005	Sicherungsring I5	2	
14	N309578545	Gewindefurchende Sechskantschraube, M6X10 DIN 7500 D	1	
15	N309578551	Zylinderschraube, Innensechskant, extrem niedriger Kopf M8X30 BN1206	2	
17	N311129501	Sechskantmutter, Polyamidklemmteil, M8 DIN 985	2	
18	N532151634A	Abdeckung für Auswurftunnel 9-8540-209A	1	
19	N532151116	Kunststoffniet 282702	8	
20	N273192064	Gummiband 0-9632-207 2x30x830	2	
21	N309503518	Sechskantschraube M8X20 DIN 933	3	
22	N532150290	Sicherungs-Sechskantmutter mit Flansch M8 DIN 6926	11	
23	N314591002	Stahlseil 9-7110-202	2	

Elektrik / Schaltplan High Dump

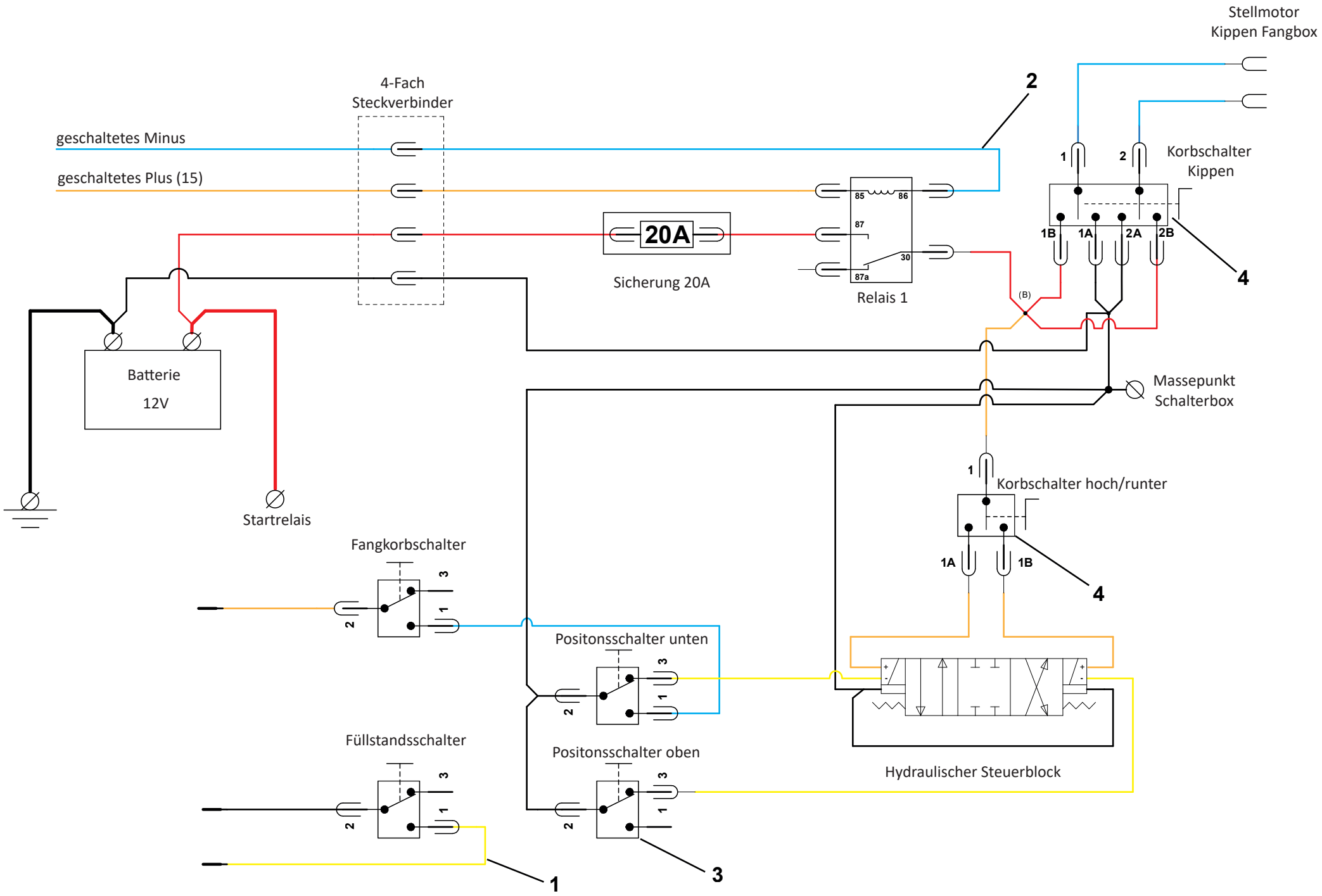

Ersatzteilnummern

Pos.	Artikelnummer	Beschreibung	Anzahl	Anmerkung
01	N341271259	Kabelbaum vorne KS004178	1	
02	N341271260	Kabelbaum hinten KS004179	1	
03	N345359004	Mikroschalter MKH 12 D 13-S1	4	
04	N345329019	Aushub/Kippschalter 1939.3312	2	

Aufkleber

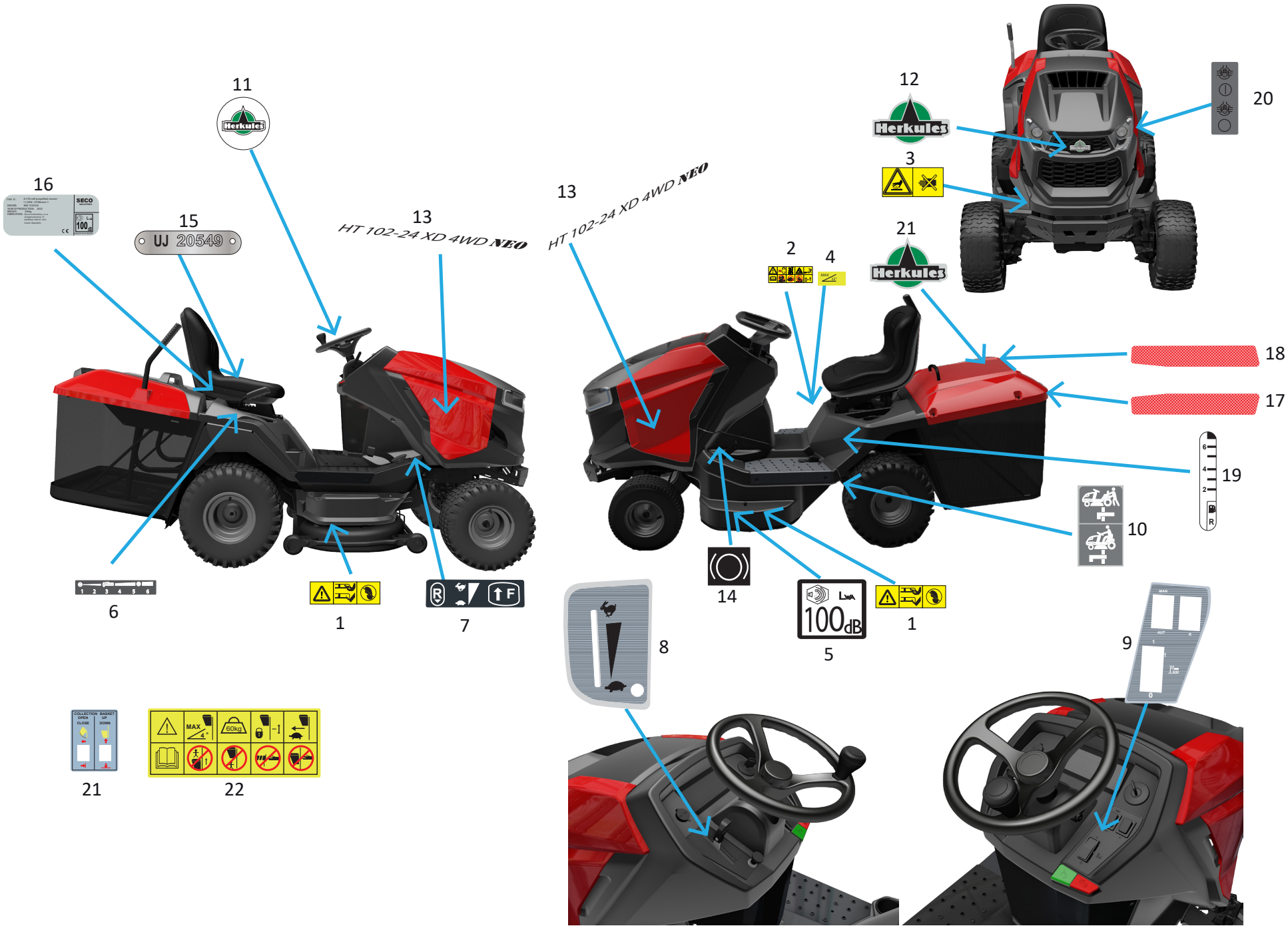

11
16
15
UJ 20549
13
HT 102-24 XD 4WD NEO
13
HT 102-24 XD 4WD NEO
12
20
3
21
2
4
18
17
19
10
6
1
7
14
100dB
5
1
8
9
21
22

Ersatzteilnummern

Pos.	Artikelnummer	Beschreibung	Anzahl	Anmerkung
01	N283292121	Aufkleber, Schnittgefahr Gliedmaßen 0-8730-510	2	
02	N283292228	Aufkleber, Kombisicherheit 0-8732-336	1	
03	N283292223	Aufkleber, Verbrennungsgefahr 0-8732-337	2	
04	N283293023	Aufkleber, max. Steigung 12°	1	
05	N283292437	Aufkleber Lautstärke 0-8732-559 100db	1	
06	N283293597	Aufkleber, Schnitthöhe	1	
07	N283293028	Aufkleber, 0-8732-208 Fahren	1	
08	N283293802	Aufkleber, Bedienung links UJ 1-8732-982	1	
09	N283293803	Aufkleber, Bedienung rechts UJ 1-8732-981	1	
10	N283292192	Aufkleber, Bypass	1	
11	X8510	Aufkleber, Lenkrad HT UJ	1	
12	81176	Aufkleber, Herkules Logo geschäumt	1	80x51mm
13	N283293801	Aufkleber, Typ HT102-24XD 4WD NEO	1	
14	N283293029	Aufkleber, Bremse 1-8732-363	1	
15	N/L	Plakette, Seriennummer	1	
16	N/L	Aufkleber, Typenschild	1	
17	N283293031	Aufkleber, Rot 0-8732-225 links	1	
18	N283293032	Aufkleber, Rot 0-8732-225 rechts	1	
19	N283293026	Aufkleber, Tank 0-8732-223	1	
20	N283293164	Aufkleber, Differential UJ 1-8732-401	1	
21	N283293222	Aufkleber, Bedienung Korb HD	1	
22	N283293221	Aufkleber, Kombiwarnung HD	1	