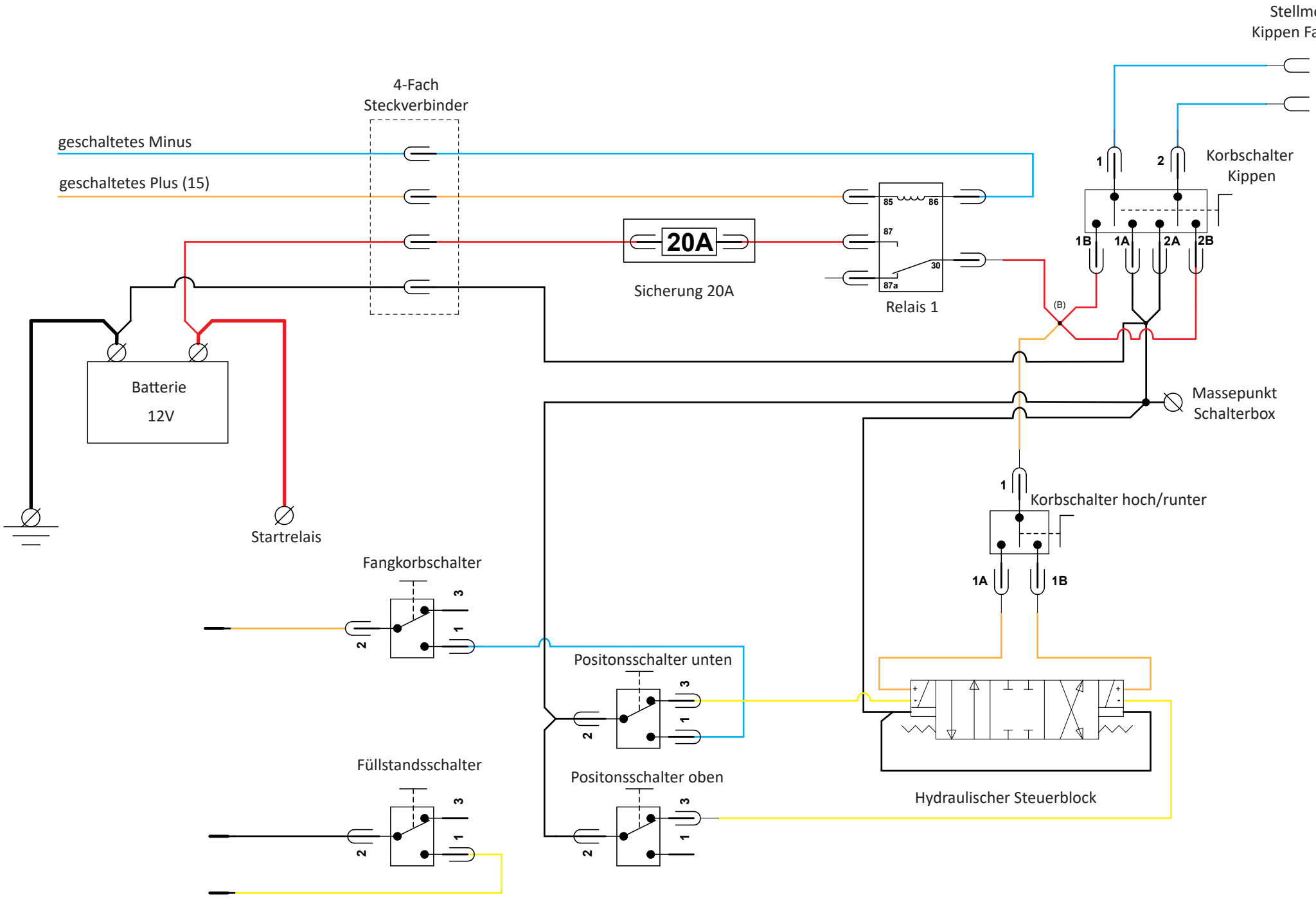
Stellmotor
Kippen Fangbox
4-Fach
Steckverbinder
geschaltetes Minus
geschaltetes Plus (15)
20A
Sicherung 20A
85
86
87
87a
30
Relais 1
1
2
Korbschalter
Kippen
1B
1A
2A
2B
(B)
Batterie
12V
Massepunkt
Schalterbox
Startrelais
1
Korbschalter hoch/runter
1A
1B
Fangkorbschalter
3
2
1
Positonsschalter unten
Füllstandsschalter
Positonsschalter oben
Hydraulischer Steuerblock