NAVIMOW

22 PAP Raccolta Carta

Al Azul Cartón

XXX

CE.04.00.1262.00-A

NAVIMOW

SEGWAY

Navimow X4 Series

Quick Start Guide / Schnellstartanleitung
Guide de prise en main rapide / Guía de inicio rápido

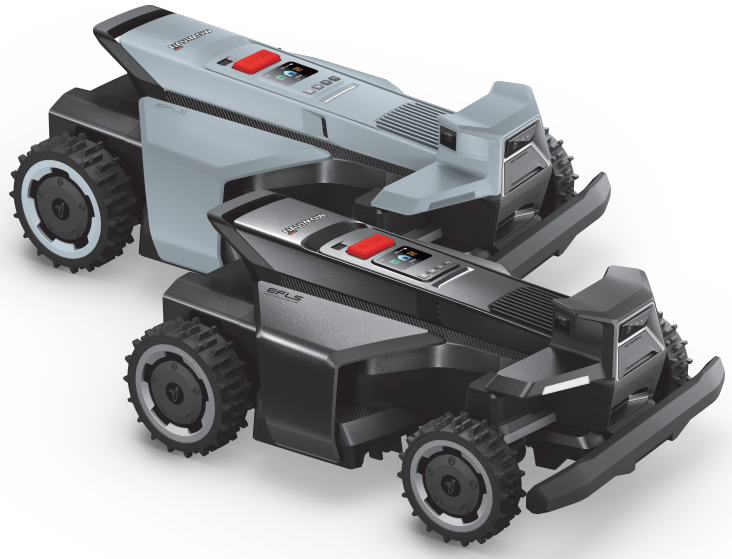

Choose Life Without Boundaries

Package Contents

Paketinhalt / Contenu de la boîte / Contenuto della confezione / Verpakkingsinhoud / Förpackningens innehåll / Paketin sisältö / Pakkeinnhold / Pakkeindhold / Contenido del paquete / Conteúdos do Pacote / Obsah balení / Obsah balenia / Zawartość opakowania / Paki sisu / Pakuotės turinys / Iepakojuma saturs / Съдържание на опаковката / Csomag tartalma / Sadržaj paketa / Conținutul pachetului / Vsebina paketa

Navimow X4 Series

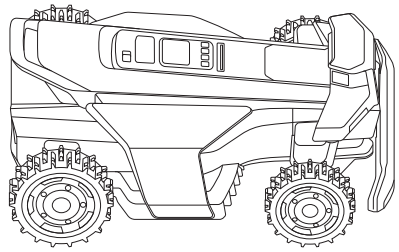

Welcome Card	Quick Start Guide	Important Information

EN User materials: welcome card, quick start guide, important information
DE Benutzermaterialien: Willkommenskarte, Schnellstartanleitung, wichtige Informationen
FR Documents utilisateur : carte de bienvenue, guide de prise en main rapide, informations importantes
IT Materiali per l'utente: biglietto di benvenuto, guida rapida, informazioni importanti
NL Gebruikersmateriaal: welkomstkaart, beknopte handleiding, belangrijke informatie
SV Användarmaterial: välkomstkort, snabbstartsguide, viktig information
FI Käyttäjämateriaalit: tervetuliaiskortti, pikaopas, tärkeät tiedot
NO Brukermaterialer: velkomstkort, hurtigstartveiledning, viktig informasjon
DA Brugermaterialer: velkomstkort, hurtigstartguide, vigtig information
ES Materiales para el usuario: tarjeta de bienvenida, guía de inicio rápido, información importante
PT Materiais do utilizador: cartão de boas-vindas, guia de início rápido, informação importante
CS Uživatelské materiály: uvítací karta, stručná úvodní příručka, důležité informace
SK Používateľské materiály: uvítacia karta, príručka Rýchly štart, dôležité informácie
PL Materiały użytkownika: karta powitalna, skrócona instrukcja obsługi, ważne informacje
ET Kasutajamaterjalid: tervituskaart, kiirjuhend, oluline teave
LT Vartotojo medžiaga: pasveikinimo kortelė, greito pasirengimo darbui vadovas, svarbi informacija
LV Lietotāja materiāli: apsveikuma kartīte, īsā lietošanas pamācība, svarīga informācija
BG Потребителски материали: картичка за добре дошли, Ръководство за бърз старт, важна информация
HU Felhasználói anyagok: üdvözlőkártya, gyors útmutató, fontos információk
HR Korisnički materijali: poruka dobrodošlice, kratki korisnički vodič i važne informacije
RO Materiale de utilizare: card de bun-venit, ghid de pornire rapidă, informații importante
SL Gradiva za uporabnike: pozdravna kartica, vodnik za hiter začetek, pomembne informacije

EN GNSS antenna
DE GNSS-Antenne
FR Antenne GNSS
IT Antenna GNSS
NL GNSS-antenne
SV GNSS-antenn
FI GNSS-antenni
NO GNSS-antenne
DA GNSS-antenne
ES Antena GNSS
PT Antena de Navegação por Satélite
CS Anténa GNSS
SK Anténa GNSS
PL Antena GNSS
ET GNSS-antenn
LT GNSS antena
LV GNSS antena
BG GNSS антена
HU GNSS-antenna
HR GNSS antena
RO Antenă GNSS
SL Antena GNSS

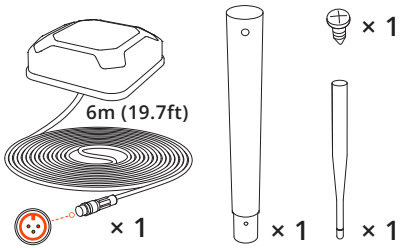

EN Spare blades and bolts
DE Ersatzklingen und Schrauben
FR Lames et boulons de rechange
IT Lame e bulloni di ricambio
NL Reservemessen en bouten
SV Reservblad och bultar
FI Varaterät ja -pultit
NO Reserveblad og bolter
DA Ekstra knive og bolte
ES Cuchillas y tornillos de repuesto
PT Lâminas e parafusos suplentes
CS Náhradní nože a šrouby
SK Náhradné čepele a skrutky
PL Zapasowe ostrza i śruby
ET Varuterad ja poldid
LT Atsarginiai peiliai ir varžtai
LV Rezerves asmeņi un skrūves
BG Резервни ножове и болтове
HU Tartalékpengék és -csavarok
HR Rezervni noževi i vijci
RO Șaibe și șuruburi de rezervă
SL Rezervna rezila in vijaki

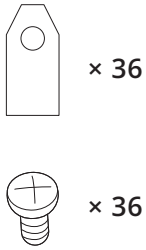

EN Charging station and the installation kit
DE Ladestation und Montagekit
FR Station de charge et kit d'installation
IT Stazione di ricarica e kit di installazione
NL Laadstation en de installatiekit
SV Laddningsstation och installationssats
FI Latausasema ja asennussarja
NO Ladestasjon og installasjonssett
DA Ladestation og installationssættet
ES Estación de carga y kit de instalación
PT Estação de carregamento e o kit de instalação
CS Nabíjecí stanice a instalační sada
SK Nabíjacia stanica a inštalačná súprava
PL Stacja ładująca i zestaw instalacyjny
ET Laadimisjaam ja paigalduskomplekt
LT Įkrovimo stotelė ir montavimo rinkinys
LV Uzlādes stacija un uzstādīšanas komplekts
BG Зарядна станция и монтажен комплект
HU Töltőállomás és a telepítőkészlet
HR Stanica za punjenje i komplet za ugradnju
RO Stația de încărcare și kitul de instalare
SL Zatiči za pritrditev podaljška

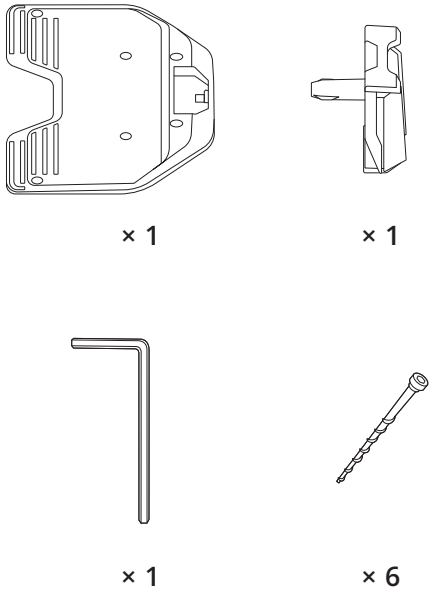

EN Antenna kit
DE Antennenkit
FR Kit d'antenne
IT Kit antenna
NL Antenne kit
SV Antennsats
FI Antennisarja
NO Antennesett
DA Antennesæt
ES Kit de antena
PT Kit de antena
CS Sada antény
SK Súprava antény
PL Zestaw anteny
ET Antennikomplek
LT Antenos rinkinys
LV Antenos rinkinys
BG К-т за монтаж на антена
HU Antennakészlet
HR Komplet antene
RO Kit pentru antenă
SL Komplet antene

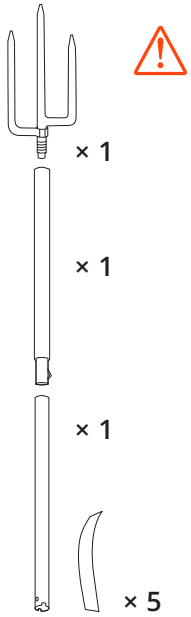

- Sharp edges. Do not point at people.
- Scharfe Kanten. Nicht auf Personen zeigen.
- Bords tranchants. Ne pas pointer vers des personnes.
- Spigoli vivi. Non mirare il prodotto verso le persone.
- Scherpe randen. Wijs niet naar mensen.
- Vassa kanter. Rikta inte mot människor.
- Terävä reuna. Älä osoita ihmisiä.
- Skarpe kanter. Ikke rett mot folk.
- Form kanterne. Peg ikke på mennesker.
- Dé forma a los bordes. No apunte a las personas.
- Arestas afiadas. Não aponte para as pessoas.
- Ostré hrany. Neukazujte na lidi.
- Ostré hrany. Necieľte na ľudí.
- Ostre krawędzie. Nie należy kierować ich w stronę innych osób.
- Teravad servad. Ärge osutage inimeste suunas.
- Aštrūs kraštai. Negalima nukreipti į žmones.
- Asas malas. Nepavērst pret cilvēkiem.
- Остри краища. Не насочвай към хора.
- Éles szélek. Ne mutasson emberek felé.
- Oštri rubovi. Nemojte usmjeravati u ljude.
- Margini ascuțite. Nu îndreptați către oameni.
- Ostri robovi. Ne usmerjajte proti ljudem.

EN Power supply adapter (for charging station)
DE Netzteiladapter (für Ladestation)
FR Alimentation (pour la station de chargement)
IT Adattatore di alimentazione elettrica (per la base di ricarica)
NL Voedingsadapter (voor laadstation)
SV Nätadapter (för laddningsstation)
FI Virtalähteen sovitin (latausasemaa varten)
NO Strømforsyningsadapter (til ladestasjonen)
DA Strømforsyningsadapter (til ladestationen)
ES Adaptador para la fuente de alimentación (para la estación de carga)
PT Fonte de alimentação (para a estação de carregamento)
CS Adaptér napájecího zdroje (pro nabíjecí stanici)
SK Napájací adaptér (pre nabíjaciu stanicu)
PL Zasilacz (do stacji ładującej)
ET Toiteallikas (laadimisjaamale)
LT Maitinimo šaltinio adapteris (skirtas įkrovimo stotelei)
LV Enerģijas padeves adapteris (uzlādes stacijai)
BG Адаптер на захранването (за зарядната станция)
HU Tápegység adapter (a töltőállomáshoz)
HR Adapter za napajanje (za stanicu za punjenje)
RO Adaptor sursă de alimentare (pentru stație de încărcare)
SL Adapter za napajanje za polnilno postajo

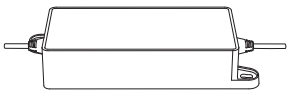

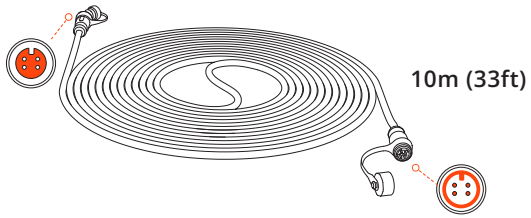

× 1

EN Extension cable for the power supply
DE Verlängerungskabel für das Netzteil
FR Rallonge pour l'alimentation
IT Prolunga per l'alimentazione elettrica
NL Verlengkabel voor de voeding
SV Förlängningskabel för strömkälla
FI Virtalähteen jatkojohto
NO Skjøteledning for strømforsyningen
DA Forlængerkabel til strømforsyningen
ES Cable de extensión para la fuente de alimentación
PT Cabo de extensão para a fonte de alimentação
CS Prodlužovací kabel pro napájecí zdroj
SK Predlžovací kábel pre napájanie
PL Przedłużacz do zasilacza
ET Toiteallika pikendusjuhe
LT Maitinimo šaltinio prailginimo kabelis
LV Enerģijas padeves pagarinājuma kabelis
BG Удължителен кабел за захранването
HU Hosszabbító kábel a tápegységhez
HR Produžni kabel za napajanje
RO Cablu prelungitor pentru alimentare cu energie electrică
SL Podaljšek za električno napajanje

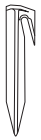

× 20

EN Pegs to secure the extension cable
DE Haken zur Befestigung des Verlängerungskabels
FR Piquets pour fixer le câble d'extension
IT Pioli per fissare il cavo di prolunga
NL Pinnen om de verlengkabel vast te zetten
SV Pinnar för att säkra förlängningskabeln
FI Tapit jatkojohdon kiinnittämistä varten
NO Pinner for å feste skjøteledningen
DA Pløkker til fastgørelse af forlængerkablet
ES Clavijas para asegurar el cable de extensión
PT Cavilhas para prender o cabo de extensão
CS Kolíky pro zajištění prodlužovacího kabelu
SK Kolíky na upevnenie predlžovacieho kábla
PL Kołki do zabezpieczenia przedłużacza
ET Tihvtid pikendusjuhtme kinnitamiseks
LT Kaiščiai prailginimo kabeliui pritvirtinti
LV Tapas pagarinātāja kabeļa nostiprināšanai
BG Клинчета за закрепване на удължителния кабел
HU Rögzítők a hosszabbító kábel rögzítéséhez
HR Klinovi za pričvršćivanje produžnog kabela
RO Cuie pentru fixarea cablului prelungitor
SL Zatiči za pritrditev podaljška

Signal Enhancement Antenna
(sold separately)

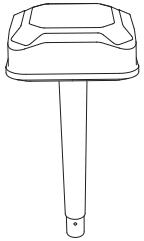

EN Sold separately. Use it with your primary antenna to expand signal coverage.
DE Separat erhältlich. Mit Ihrer primären Antenne verwenden, um die Signalabdeckung zu erweitern.
FR Vendue séparément. Utilisez-la avec votre antenne principale pour étendre la couverture du signal.
IT Venduto separatamente. Usalo con l'antenna principale per espandere la copertura del segnale.
NL Apart verkocht. Gebruik deze samen met uw primaire antenne om het signaalbereik uit te breiden.
SV Säljs separat. Använd den med den primära antennen för att utöka signaltäckningen.
FI Myydään erikseen. Käytä sitä pääantennin signaalin kantoalueen laajentamiseksi.
NO Selges separat. Bruk den med primærantennen for å utvide signaldekningen.
DA Sælges separat. Bruges sammen med din primære antenne til at udvide signaldækningen.
ES Se vende por separado. Utilícelo junto con su antena principal para ampliar la cobertura de la señal.
PT Vendida separadamente. Utilize-a com a sua antena principal para expandir a cobertura do sinal.
CS Prodává se samostatně. Používá se s primární anténou pro rozšíření pokrytí signálem.
SK Predáva sa samostatne. Použite ju s primárnou anténou na rozšírenie pokrytia signálom.
PL Sprzedawany oddzielnie. Używaj razem z anteną główną, aby zwiększyć zasięg sygnału.
ET Müüakse eraldi. Seda kasutatakse põhiantenni signaali leviala laiendamiseks.
LT Parduodama atskirai. Naudokite su pagrindine antena, kad išplėstumėte signalo aprėptį.
LV Pārdod atsevišķi. Izmantojiet to kopā ar savu galveno antenu, lai paplašinātu signāla pārklājumu.

Power Supply Adapter for Antenna
(sold separately)

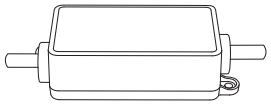

EN Sold separately. Use it when you need to install the antenna far away from the charging station.
DE Separat erhältlich. Verwenden, wenn Sie die Antenne weit entfernt von der Ladestation installieren müssen.
FR Vendue séparément. Utilisez-la lorsque vous devez installer l'antenne loin de la station de chargement.
IT Venduto separatamente. Usalo quando devi installare l'antenna lontano dalla base di ricarica.
NL Apart verkocht. Gebruik deze als u de antenne ver van het laadstation moet installeren.
SV Säljs separat. Använd den när du behöver installera antennen långt borta från laddningsstationen.
FI Myydään erikseen. Käytä sitä, kun antenni täytyy asentaa kauas latausasemasta.
NO Selges separat. Bruk den når du trenger å installere antennen langt unna ladestasjonen.
DA Sælges separat. Bruges når du skal installere antennen langt væk fra ladestationen.
ES Se vende por separado. Utilícelo cuando tenga que instalar la antena lejos de la estación de carga.
PT Vendida separadamente. Utilize-a para quando precisar de instalar a antena longe da estação de carregamento.
CS Prodává se samostatně. Používá se, když potřebujete nainstalovat anténu daleko od nabíjecí stanice.
SK Predáva sa samostatne. Použite ho, keď potrebujete nainštalovať anténu ďaleko od nabíjacej stanice.
PL Sprzedawany oddzielnie. Użyj go, jeśli musisz zainstalować antenę w pewnej odległości od stacji ładowania.
ET Müüakse eraldi. Seda kasutatakse, kui antenn tuleb paigaldada laadimisjaamast kaugele.
LT Parduodama atskirai. Naudokite, kai reikia sumontuoti anteną toli nuo įkrovimo stotelės.
LV Pārdod atsevišķi. Izmantojiet to, kad antena jāuzstāda tālu no uzlādes stacijas.
BG Продава се отделно. Използва се, когато инсталирате антената далече от зарядната станция.
HU Külön kapható. Akkor használja, ha az antennát a töltőállomástól távol kell telepítenie.
HR Prodaje se zasebno. Upotrijebite ga kada trebate ugraditi antenu daleko od stanice za punjenje.
RO Se vinde separat. Utilizați-l atunci când trebuie să instalați antena departe de stația de încărcare.
SL Prodaja se ločeno. Uporabite ga, ko morate namestiti anteno daleč od polnilne postaje.

01

Activate the Mower

Aktivieren des Mähroboters / Activez la tondeuse / Attivazione del tagliaerba / Activeer de maaier / Aktivera gräsklipparen / Aktivoi leikkuri / Aktivere gressklipperen / Aktivér plæneklipperen / Active el cortacésped / Ativar o Corta-relvas / Aktivujte sekačku / Aktivácia kosačky / Aktywacja kosiarki / Niiduki aktiveerimine / Suaktyvinkite vejapjovę / Pļaujmašīnas aktivizēšana / Активиране на косачката / Aktiválja a fűnyírót / Pokrenite kosilicu / Activați mașina de tuns iarba / Aktivirajte kosilnico

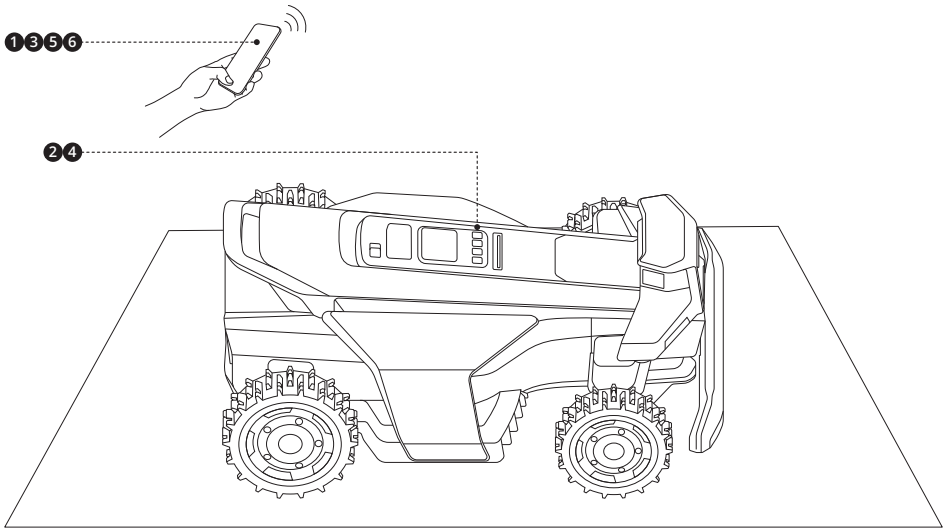

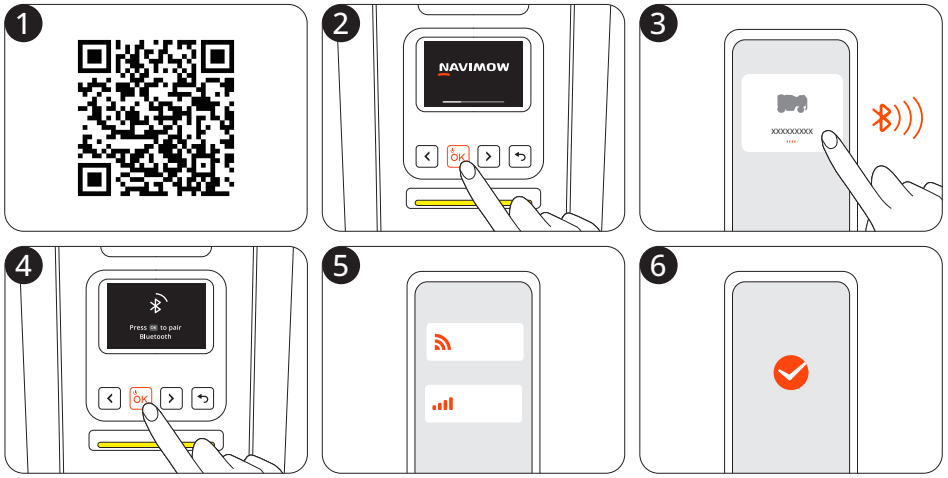

02

Use Navimow AirLink Service Instead of Antenna

Verwenden des Navimow AirLink-Dienstes anstelle der Antenne / Utilisez le service Navimow AirLink au lieu de l'antenne / Usare il servizio Navimow AirLink anziché l'antenna / Gebruik de Navimow AirLink-dienst in plaats van de antenne / Använd Navimow AirLink-tjänst i stället för antenn / Käytä Navimow AirLink -palvelua antennin sijaan / Bruk Navimow AirLink-tjenesten i stedet for antenne / Brug Navimow AirLink-service i stedet for antenne / Usar el servicio Navimow AirLink en lugar de la antena / Use o serviço Navimow AirLink em vez da Antena / Namísto antény použijte službu Navimow AirLink / Namiesto antény použite službu Navimow AirLink / Użyj usługi Navimow AirLink zamiast anteny / Kasuta antenni asemel Navimow AirLink teenust / Naudokite paslaugą „Navimow AirLink" vietoje antenos / Antenas vietā izmantojiet Navimow AirLink pakalpojumu / Използвайте услугата Navimow AirLink вместо антена / Navimow AirLink szolgáltatás használata antenna helyett / Upotrijebite uslugu Navimow AirLink umjesto antene / Utilizați serviciul Navimow AirLink în loc de antenă / Namesto antene uporabite storitev Navimow AirLink

EN Please confirm within the APP whether the Navimow AirLink service is supported in your area. In areas where the service is not supported, please go to Step 3 to install the Antenna.

DE Bitte bestätigen Sie in der APP, ob der Navimow AirLink-Dienst in Ihrer Region unterstützt wird. In Regionen, in denen der Dienst nicht unterstützt wird, fahren Sie zu Schritt 3 fort, um die Antenne zu installieren.

FR Veuillez vérifier dans l'application si le service Navimow AirLink est pris en charge dans votre région. Dans les régions où le service n'est pas pris en charge, veuillez passer à l'étape 3 pour installer l'antenne.

IT Conferma nell'APP se il servizio Navimow AirLink è supportato nella tua zona. Nelle aree in cui il servizio non è supportato, vai al passaggio 3 per installare l'antenna.

NL Controleer binnen de APP of de Navimow AirLink-dienst wordt ondersteund in uw regio. Ga in gebieden waar de dienst niet wordt ondersteund naar Stap 3 om de antenne te installeren.

SV Bekräfta i APP:en om Navimow AirLink-tjänsten stöds i ditt område. I områden där tjänsten inte stöds, gå till steg 3 för att montera antennen.

FI Vahvista sovelluksessa, tuetaanko Navimow AirLink -palvelua alueellasi. Siirry alueilla, joilla palvelua ei tueta, vaiheeseen 3 asentamaan antenni.

NO Vennligst bekreft i APP-en om Navimow AirLink-tjenesten støttes i ditt område. I områder der tjenesten ikke støttes, kan du gå til Trinn 3 for å installer antennen.

DA Bekræft venligst i APP'en, om Navimow AirLink-tjenesten understøttes i dit område. I områder, hvor tjenesten ikke understøttes, skal du gå til trin 3 for at installere antennen.

ES Confirme dentro de la aplicación si el servicio Navimow AirLink está disponible en su zona. En zonas donde el servicio no está disponible, vaya al Paso 3 para instalar la antena.

PT Por favor, confirme na APP se o serviço Navimow AirLink é suportado na sua área. Em áreas onde o serviço não é suportado, por favor, vá para o Passo 3 para instalar a Antena.

CS Ověřte si prosím v aplikaci, zda je služba Navimow AirLink podporována ve vaší oblasti. V oblastech, kde služba není podporována, přejděte ke kroku 3 a nainstalujte anténu.

SK Potvrďte v aplikácii, či je služba Navimow AirLink podporovaná vo vašej oblasti. V oblastiach, kde služba nie je podporovaná, prejdite na krok č. 3 Inštalácia antény.

PL Sprawdź w aplikacji, czy usługa Navimow AirLink jest obsługiwana w Twoim regionie. W regionach, w których usługa jest nieobsługiwana, przejdź do kroku 3, aby zainstalować antenę.

ET Kinnitage rakenduses, kas teenust Navimow AirLink teie piirkonnas toetatakse. Piirkondade puhul, kus teenust ei toetata, jätkake sammuga 3 ja paigaldage antenn.

LT Patikrinkite programėlėje, ar paslauga „Navimow AirLink" palaikoma jūsų regione. Regionuose, kur ši paslauga nėra palaikoma, pereikite prie 3 veiksmo, kad sumontuotumėte anteną.

LV Lūdzu, lietotnē apstipriniet, vai Navimow AirLink pakalpojums tiek atbalstīts jūsu apgabals. Vietās, kur pakalpojums netiek atbalstīts, lūdzu, dodieties uz vienumu Darbība 3 Uzstādiet antenu.

BG Проверете в приложението дали услугата Navimow AirLink се поддържа във вашия район. В райони, в които услугата не се поддържа, преминете към стъпка 3, за да монтирате антената.

HU Kérjük, erősítse meg az APP-ban, hogy a Navimow AirLink szolgáltatás támogatott-e az Ön területén. Azokon a területeken, ahol a szolgáltatás nem támogatott, kérjük, lépjen a 3. lépésre az antenna telepítéséhez.

HR Potvrdite unutar APLIKACIJE ako je usluga Navimow AirLink podržana u vašem području. U područjima gdje usluga nije podržana, otiđite na 3. korak kako biste ugradili antenu.

RO Vă rugăm să confirmați în cadrul aplicației dacă serviciul Navimow AirLink este acceptat în zona dvs. În zonele în care serviciul nu este acceptat, vă rugăm să treceți la Pasul 3 pentru a instala antena.

SL V APLIKACIJI preverite, ali je storitev Navimow AirLink podprta na vašem območju. Na območjih, kjer storitev ni podprta, pojdite na 3. korak za namestitev antene.

03 Install the GNSS Antenna

Installation der GNSS-Antenne / Installez l'antenne GNSS / Installazione dell'antenna GNSS / Installeer de GNSS-antenne / Installera GNSS-antennen / Asenna GNSS-antenni / Installere GNSS-antennen / Installér GNSS-antennen / Instale la antena GNSS / Instale a Antena de Navegação por Satélite / Nainstalujte anténu GNSS / Inštalácia antény GNSS / Instalacja anteny GNSS / Įdiekite GNSS anteną / GNSS antenas uzstādīšana / Монтаж на GNSS антената / Telepítse a GNSS antennát / Instalirajte GNSS antenu / Instalați antena GNSS / Namestite GNSS anteno

EN If you choose to use Navimow AirLink service, skip this part and go to Step 4.

DE Wenn Sie sich entscheiden, den Navimow AirLink-Dienst zu nutzen, überspringen Sie diesen Teil und fahren Sie zu Schritt 4 fort.

FR Si vous choisissez d'utiliser le service Navimow AirLink, passez cette partie et allez à l'étape 4.

IT Se scegli di utilizzare il servizio Navimow AirLink, salta questa parte e vai al passaggio 4.

NL Sla als u ervoor kiest om de Navimow AirLink-dienst te gebruiken, dit deel over en ga Stap 4.

SV Om du väljer att använda Navimow AirLink-tjänsten hoppar du över den här delen och går till steg 4.

FI Jos päätät käyttää Navimow AirLink -palvelua, ohita tämä osa ja siirry vaiheeseen 4.

NO Hvis du velger å bruke Navimow AirLink-tjenesten, hopper du over denne delen og går til trinn 4.

DA Hvis du vil bruge Navimow AirLink-tjenesten, skal du springe denne del over og gå til trin 4.

ES Si decide utilizar el servicio Navimow AirLink, omita esta parte y vaya al Paso 4.

PT Se optar por usar o serviço Navimow AirLink, salte esta parte e vá para o Passo 4.

CS Pokud se rozhodnete použít službu Navimow AirLink, přeskočte tuto část a přejděte ke kroku 4.

SK Ak sa rozhodnete používať službu Navimow AirLink, preskočte túto časť a prejdite na krok č. 4.

PL Jeśli zechcesz skorzystać z usługi Navimow AirLink, pomiń tę część i przejdź do kroku 4.

ET Kui otsustate kasutada teenust Navimow AirLink, jätke see osa vahele ja jätkake sammuga 4.

LT Jei nusprendėte naudoti paslaugą „Navimow AirLink", praleiskite šią dalį ir pereikite prie 4 veiksmo.

LV Ja izvēlaties izmantot Navimow AirLink pakalpojumu, izlaidiet šo daļu un pārejiet uz 4. darbību.

BG Ако решите да използвате услугата Navimow AirLink, пропуснете тази част и преминете към стъпка 4.

HU Ha a Navimow AirLink szolgáltatás használata mellett dönt, hagyja ki ezt a részt, és lépjen a 4. lépésre.

HR Ako se odlučite koristiti uslugom Navimow AirLink, preskočite ovaj dio i otiđite na 4. korak.

RO Dacă alegeți să utilizați serviciul Navimow AirLink, săriți peste această parte și treceți la Pasul 4.

SL Če se odločite za uporabo storitve Navimow AirLink, preskočite ta del in pojdite na 4. korak.

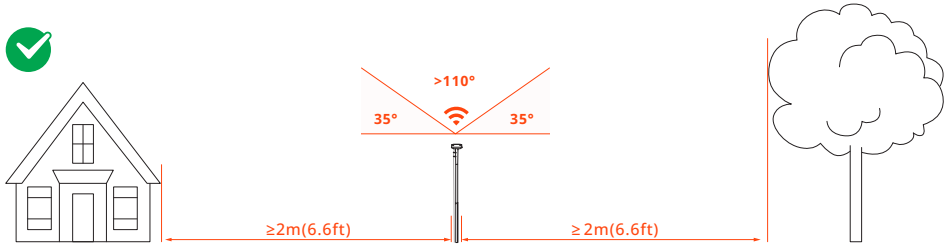

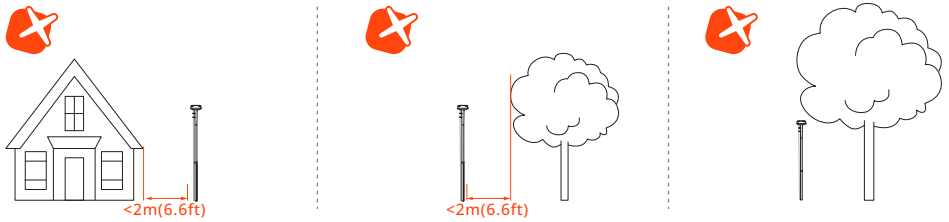

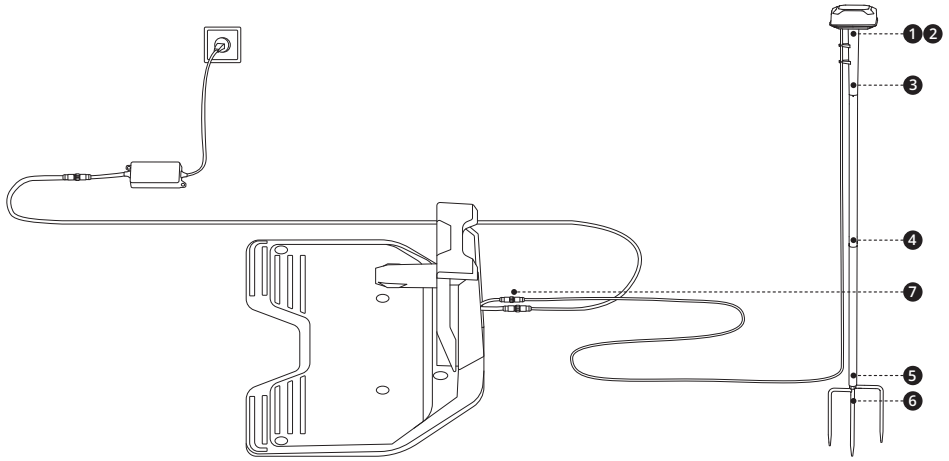

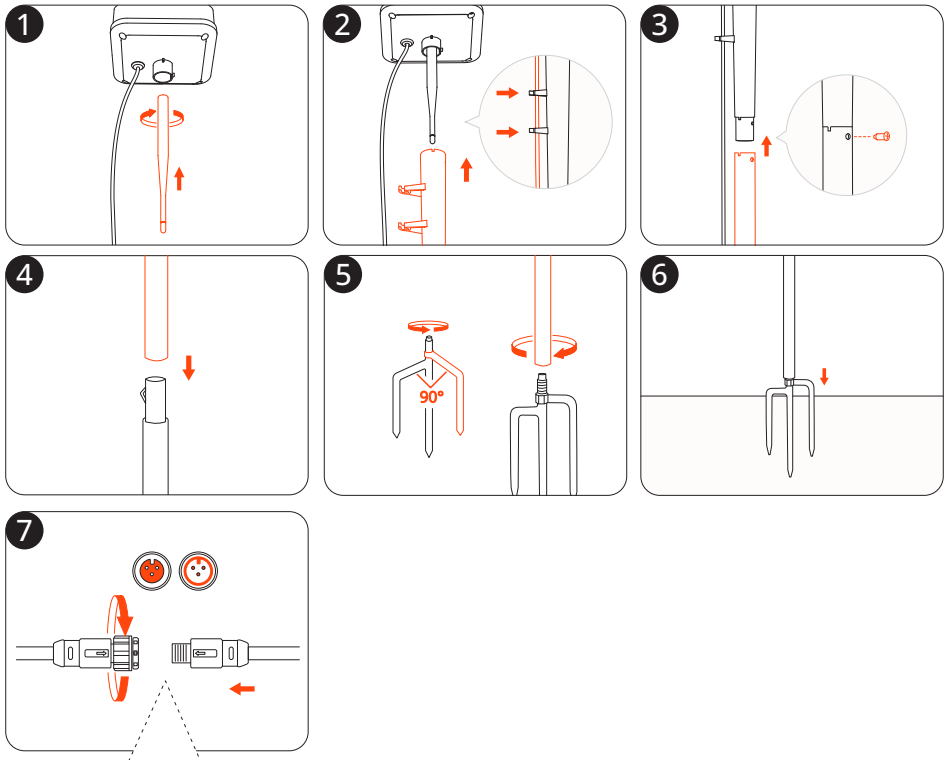

EN To ensure waterproofing, turn until the two parts are locked into each other.
DE Um die Wasserdichtigkeit zu gewährleisten, drehen Sie, bis die beiden Teile ineinander eingerastet sind.
FR Pour assurer l'étanchéité, tournez jusqu'à ce que les deux pièces soient verrouillées l'une à l'autre.
IT Per garantire l'impermeabilità, ruotare le due parti finché non si bloccano a vicenda.
NL Draai de twee delen in elkaar vast om ervoor te zorgen dat ze waterdicht zijn.
SV För att säkerställa vattentätningen, vrid tills de två delarna är låsta med varandra.
FI Varmista vesitiiviys kiertämällä, kunnes kaksi osaa lukittuvat toisiinsa.
NO For å sikre vanntetting dreier du til de to delene er låst i hverandre.
DA For at sikre at samlingen er vandtæt, skal du dreje, indtil de to dele er låst sammen.
ES Para garantizar la impermeabilidad, gire las dos piezas hasta que se fijen entre sí.
PT Para garantir a impermeabilização, rode até as duas partes ficarem presas uma à outra.
CS Abyste zajistili vodotěsnost, otáčejte, dokud obě části nezaklapnou do sebe.
SK Aby ste zaistili vodotesnosť, otáčajte, kým sa obe časti nezaistia.
PL Aby uzyskać wodoszczelność połączenia, należy obrócić obie części, aż do ich zablokowania.
ET Veekindluse tagamiseks keerake, kuni kaks osa on üksteisega lukustunud.
LT Norėdami užtikrinti hidroizoliaciją, sukite, kol abi dalys užsifiksuos viena į kitą.
LV Lai nodrošinātu ūdensnecaurlaidību, grieziet līdz abas daļas ir saslēgušās kopā.
BG За да осигурите хидроизолация, въртете, докато двете части се заключат една в друга.
HU A vízszigetelés érdekében forgassa addig, amíg a két rész egymásba nem rögzül.
HR Kako biste osigurali vodonepropusnost, zakrećite sve dok se dva dijela ne uklope jedan u drugi.
RO Pentru a garanta impermeabilizarea, rotiți până când cele două piese se blochează reciproc.
SL Da zagotovite vodoodpornost, obračajte, dokler se dela ne zaskočita drug v drugega.

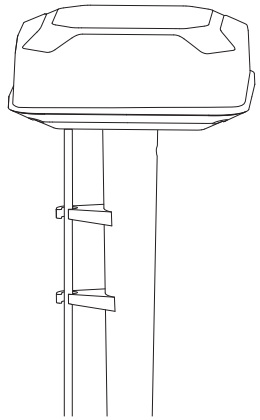

EN To ensure GPS signal, DO NOT put anything on the antenna.
DE Um das GPS-Signal zu gewährleisten, NICHTS auf die Antenne legen.
FR Pour garantir un bon signal GPS, NE RIEN placer sur l'antenne.
IT Per garantire il segnale GPS, NON mettere nulla sull'antenna.
NL Om zeker te zijn van een GPS-signaal, mag u NIETS op de antenne plaatsen.
SV För att inte hindra GPS-signalen ska du INTE täcka över antennen.
FI ÄLÄ aseta mitään antennin päälle GPS-signaalin varmistamiseksi.
NO For å sikre GPS-signal må du IKKE legge noe på antennen.
DA Sæt IKKE noget på antennen for at sikre GPS-signal.
ES Para garantizar la señal de GPS, NO coloque nada sobre la antena.
PT Para garantir o sinal de GPS, NÃO coloque nada na antena.
CS Abyste zajistili signál GPS, NEPOKLÁDEJTE nic na anténu.
SK Aby ste zabezpečili signál GPS, NEUMIESTŇUJTE na anténu žiadne predmety.
PL Aby zagwarantować silny sygnał GPS, NIE umieszczaj żadnych przedmiotów na antenie.
ET GPS-signaali tagamiseks ÄRGE asetage midagi antennile.
LT Norėdami užtikrinti GPS signalą, NIEKO NEDĖKITE ant antenos.
LV Lai nodrošinātu GPS signālu, NELIECIET neko uz antenas.
BG За да осигурите GPS сигнал не поставяйте НИЩО върху антената.
HU A GPS-jel biztosítása érdekében NE tegyen semmit az antennára.
HR Kako biste osigurali GPS signal, NE stavljajte ništa na antenu.
RO Pentru a garanta semnal GPS, NU așezați nimic pe antenă.
SL Da zagotovite signal GPS, na anteno NE postavljajte ničesar.

04

Assemble the Charging Station

Montieren der Ladestation / Assemblez la station de chargement / Montare la base di ricarica / Het laadstation monteren / Montera laddningsstationen / Kokoa latausasema / Monter ladestasjonen / Saml ladestationen / Montar la estación de carga / Monte a estação de carregamento / Sestavte nabíjecí stanici / Montáž nabíjacej stanice / Zmontuj stację ładującą / Laadimisjaama kokkupanemine / Surinkite įkrovimo stotelę / Uzlādes stacijas novietošana / Сглобете зарядната станция / A töltőállomás összeszerelése / Sastavite stanicu za punjenje / Asamblați stația de încărcare / Namestite polnilno postajo

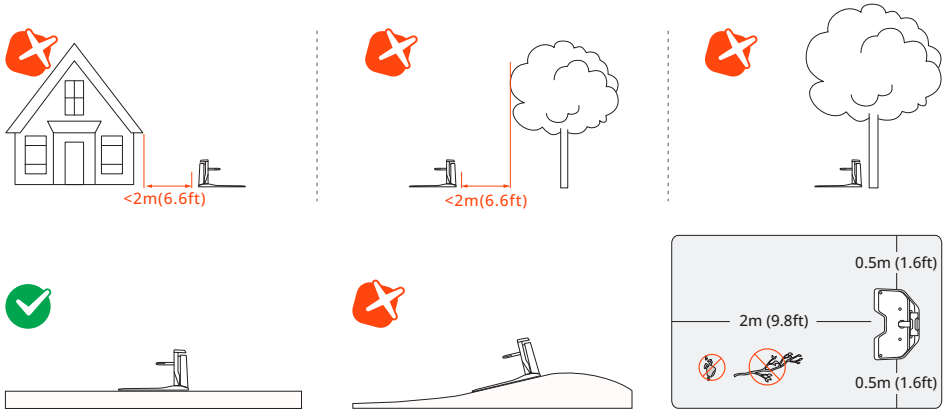

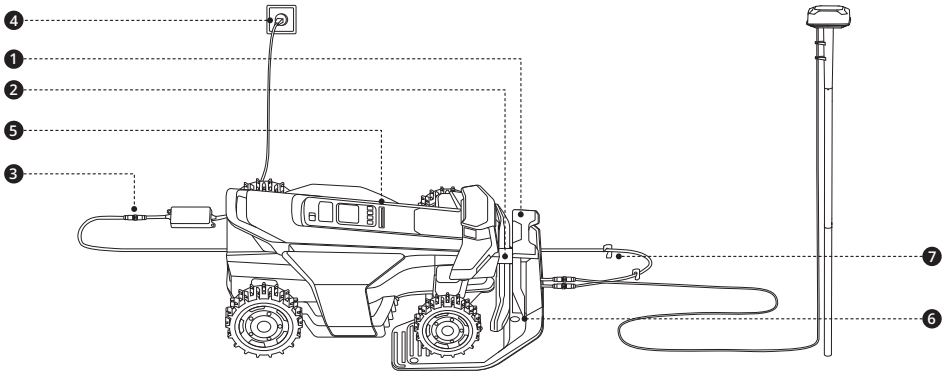

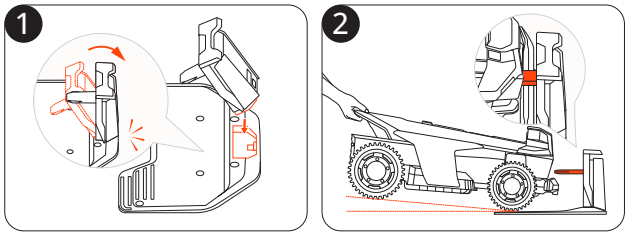

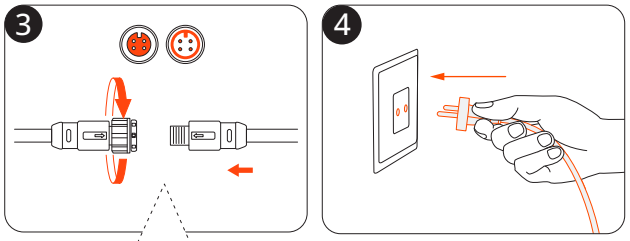

EN To ensure waterproofing, turn until the two parts are locked into each other.
DE Um die Wasserdichtigkeit zu gewährleisten, drehen Sie, bis die beiden Teile ineinander eingerastet sind.
FR Pour assurer l'étanchéité, tournez jusqu'à ce que les deux pièces soient verrouillées l'une à l'autre.
IT Per garantire l'impermeabilità, ruotare le due parti finché non si bloccano a vicenda.
NL Draai de twee delen in elkaar vast om ervoor te zorgen dat ze waterdicht zijn.
SV För att säkerställa vattentätningen, vrid tills de två delarna är låsta med varandra.
FI Varmista vesitiiviys kiertämällä, kunnes kaksi osaa lukittuvat toisiinsa.
NO For å sikre vanntetting dreier du til de to delene er låst i hverandre.
DA For at sikre at samlingen er vandtæt, skal du dreje, indtil de to dele er låst sammen.
ES Para garantizar la impermeabilidad, gire las dos piezas hasta que se fijen entre sí.
PT Para garantir a impermeabilização, rode até as duas partes ficarem presas uma à outra.
CS Abyste zajistili vodotěsnost, otáčejte, dokud obě části nezaklapnou do sebe.
SK Aby ste zaistili vodotesnosť, otáčajte, kým sa obe časti nezaistia.
PL Aby uzyskać wodoszczelność połączenia, należy obrócić obie części, aż do ich zablokowania.
ET Veekindluse tagamiseks keerake, kuni kaks osa on üksteisega lukustunud.
LT Norėdami užtikrinti hidroizoliaciją, sukite, kol abi dalys užsifiksuos viena į kitą.
LV Lai nodrošinātu ūdensnecaurlaidību, grieziet līdz abas daļas ir saslēgušās kopā.
BG За да осигурите хидроизолация, въртете, докато двете части се заключат една в друга.
HU A vízszigetelés érdekében forgassa addig, amíg a két rész egymásba nem rögzül.
HR Kako biste osigurali vodonepropusnost, zakrećite sve dok se dva dijela ne uklope jedan u drugi.
RO Pentru a garanta impermeabilizarea, rotiți până când cele două piese se blochează reciproc.
SL Da zagotovite vodoodpornost, obračajte, dokler se dela ne zaskočita drug v drugega.

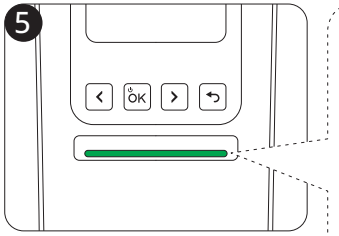

EN Wait for 5 minutes until the light turns green (indicating strong signal).
DE Warten Sie 5 Minuten, bis die LED grün leuchtet (starkes Signal).
FR Attendez 5 minutes, jusqu'à ce que le voyant devienne vert (indiquant un signal fort).
IT Wacht 5 minuten tot het lampje groen wordt (sterk signaal).
NL Attendi 5 minuti finché la spia non diventa verde (segnale forte).
SV Vänta 5 minuter tills lampan lyser grönt (starkt signal).
FI Vent i 5 minutter til lyset blir grønt (styrket signal).
NO Odota 5 minuuttia, kunnes valo muuttuu vihreäksi (vahva signaali).
DA Vent 5 minutter, indtil lampen bliver grøn (stærkt signal).
ES Aguarde 5 minutos até o indicador ficar verde (sinal forte).
PT Espere 5 minutos hasta que la luz se ponga verde (señal fuerte).
CS Počkejte 5 minut, až kontrolka zhasne z červené na zelenou (silný signál).
SK Počkajte 5 minút, kým sa kontrolka nerozsvieti na zeleno (silný signál).
PL Poczekaj 5 minut, aż lampka zmieni kolor na zielony (silny sygnał).
ET Oodake 5 minutit, kuni tuli muutub roheliseks (tugev signaal).
LT Palaukite 5 minutes, kol šviesėlė užsidegs žaliai (stiprus signalas).
LV Gaidiet 5 minūtes, līdz gaisma iedegsies zaļā (stiprs signāls).

BG Изчакайте 5 минути, докато светлината стане зелена (силен сигнал).
HU Várjon 5 percet, amíg a lámpa zöldre vált (erős jel).
HR Pričekajte 5 minuta dok lampica ne postane zelena (jak signal).
RO Așteptați 5 minute până când lumina devine verde (semnal puternic).
SL Počakajte 5 minut, da se lučka obarva zeleno (močan signal).

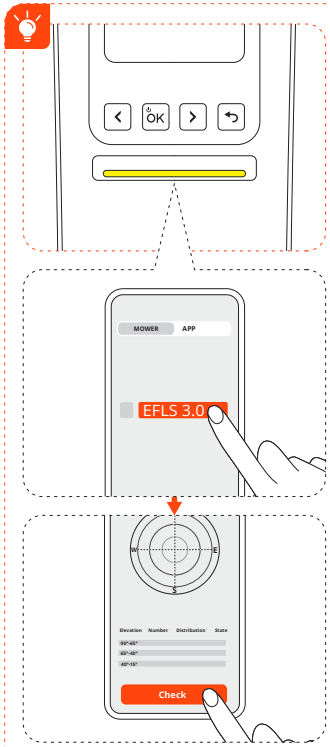

EN If the light flashes yellow for over 5 minutes, relocate the charging station (see Step 4 for Navimow AirLink users) or relocate both the antenna and the charging station (see Step 3 for antenna users).
DE Wenn das Licht länger als 5 Minuten gelb blinkt, verlegen Sie die Ladestation (siehe Schritt 4 für Navimow AirLink-Nutzer) oder verlegen Sie sowohl die Antenne als auch die Ladestation (siehe Schritt 3 für Antennennutzer).
FR Si le voyant clignote en jaune pendant plus de 5 minutes, déplacez la station de chargement (voir l'étape 4 pour les utilisateurs de Navimow AirLink) ou déplacez à la fois l'antenne et la station de chargement (voir l'étape 3 pour les utilisateurs d'antenne).
IT Se la luce lampeggia in giallo per più di 5 minuti, riposiziona la base di ricarica (vedere il passaggio 4 per gli utenti Navimow AirLink) o riposiziona sia l'antenna che la base di ricarica (vedere il passaggio 3 per gli utenti dell'antenna).
NL Als het lampje langer dan 5 minuten geel knippert, verplaats het laadstation (zie Stap 4 voor Navimow AirLink-gebruikers) dan of verplaats zowel de antenne als het laadstation (zie Stap 3 voor antennegebruikers).
SV Om lampan blinkar gult i mer än 5 minuter ska du flytta laddstationen (se steg 4 för Navimow AirLink-användare) eller flytta både antennen och laddstationen (se steg 3 för antennanvändare).
FI Jos valo vilkkuu keltaisena yli 5 minuuttia, siirrä latausasemaa (katso vaihe 4 Navimow AirLink -käyttäjille) tai siirrä sekä antennia että latausasemaa (katso vaihe 3 antennin käyttäjille).
NO Hvis lyset blinker gult i mer enn 5 minutter, flytt ladestasjonen (se trinn 4 for Navimow AirLink-brukere) eller flytt både antennen og ladestasjonen (se trinn 3 for antennebrukere).
DA Hvis lyset blinker gult i over 5 minutter, skal du flytte ladestationen (se trin 4 for Navimow AirLink-brugere) eller flytte både antennen og ladestationen (se trin 3 for antennebrugere).
ES Si la luz parpadea en amarillo durante más de 5 minutos, cambie la ubicación de la estación de carga (consulte el Paso 4 para usuarios de Navimow AirLink) o cambie la ubicación tanto de la antena como de la estación de carga (consulte el Paso 3 para usuarios de la antena).
PT Se a luz piscar amarelo por mais de 5 minutos, desloque a estação de carregamento (veja o Passo 4 para utilizadores do Navimow AirLink) ou desloque tanto a antena quanto a estação de carregamento (veja o Passo 3 para utilizadores da antena).
CS Pokud kontrolka bliká žlutě déle než 5 minut, přemístěte nabíjecí stanici (viz krok 4 pro uživatele Navimow AirLink) nebo přemístěte anténu i nabíjecí stanici (viz krok 3 pro uživatele antény).
SK Ak svetlo bliká na žlto viac ako 5 minút, premiestnite nabíjaciu stanicu (pozri krok č. 4 pre používateľov Navimow AirLink) alebo premiestnite anténu aj nabíjaciu stanicu (pozri krok č. 3 pre používateľov antény).

PL Jeśli wskaźnik miga na żółto przez ponad 5 minut, zmień lokalizację stacji ładującej (patrz krok 4 dla użytkowników usługi Navimow AirLink) lub zmień lokalizację anteny i stacji ładującej (patrz krok 3 dla użytkowników anten).
ET Kui tuli vilgub kollaselt üle 5 min, pange laadimisjaam mujale (vt 4. sammu Navimow AirLinki kasutajatele) või pange nii antenn kui ka laadimisjaam mujale (vt 3. sammu antenni kasutajatele).
LT Jei geltona šviesa mirksi ilgiau nei 5 minutes, perkelkite įkrovimo stotelę (žr. 4 veiksmą „Navimow AirLink“ naudotojams) arba perkelkite ir anteną, ir įkrovimo stotelę (žr. 3 veiksmą antenos naudotojams).
LV Ja gaisma mirgo dzeltenā krāsā vairāk nekā 5 minūtes, pārvietojiet uzlādes staciju (skatīt 4. darbību Navimow AirLink lietotājiem) vai pārvietojiet gan antenu, gan uzlādes staciju (antenas lietotājiem skatiet 3. darbību).
BG Ако индикаторът мига в жълто повече от 5 минути, преместете зарядната станция (потребители на Navimow AirLink: вижте стъпка 4) или преместете и антената, и зарядната станция (потребители на антена: вижте стъпка 3).
HU Ha a lámpa több mint 5 percig sárgán villog, helyezze át a töltőállomást (lásd a 4. lépést Navimow AirLink felhasználók esetében), vagy helyezze át az antennát és a töltőállomást is (lásd a 3. lépést antenna felhasználók esetében).
HR Ako svjetlo treperi žutom bojom duže od 5 minuta, premjestite stanicu za punjenje (pogledajte 4. korak za korisnike usluge Navimow AirLink) ili premjestite i antenu i stanicu za punjenje (pogledajte 3. korak za korisnike antene).
RO Dacă lumina clipește galben timp de peste 5 minute, mutați stația de încărcare (consultați Pasul 4 pentru utilizatorii Navimow AirLink) sau mutați atât antena, cât și stația de încărcare (consultați Pasul 3 pentru utilizatorii de antenă).
SL Če lučka več kot 5 minut utripa rumeno, premaknite polnilno postajo (glejte 4. korak za uporabnike Navimow AirLink) ali premaknite tako anteno kot polnilno postajo (glejte 3. korak za uporabnike antene).

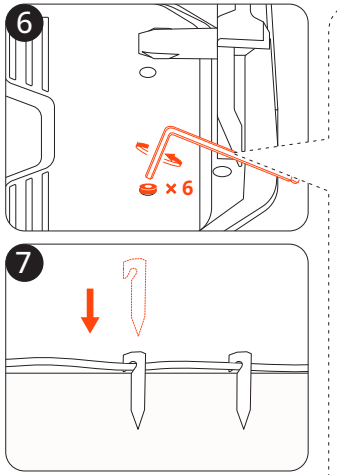

EN Install the screws to the ground after the GPS signal is stable.
DE Befestigen Sie die Schrauben am Boden, wenn das GPS-Signal stabil ist.
FR Installez les vis au sol une fois que le signal GPS est stable.
IT Installare le viti a terra dopo che il segnale GPS è stabile.
NL Installeer de schroeven in de grond nadat het GPS-signaal stabiel is.
SV Montera skruvarna i marken när GPS-signalen är stabil.
FI Asenna ruuvit maahan, kun GPS-signaali on vakaa.
NO Monter skruene til bakken etter at GPS-signalet er stabilt.
DA Fastgør skruerne til jorden, når GPS-signalet er stabilt.
ES Instale los tornillos en el suelo una vez que la señal GPS sea estable.
PT Instalar os parafusos no solo depois do sinal GPS estar estável.
CS Až bude signál GPS stabilní, nainstalujte šrouby do země.
SK Po stabilizácii signálu GPS nainštalujte skrutky do zeme.
PL Śruby należy wkręcić w podłoże po ustabilizowaniu się sygnału GPS.
ET Paigaldage kruvid maapinnale pärast seda, kui GPS-signaal on stabiilne.
LT Kai GPS signalas bus stabilus, įsukite varžtus į žemę.
LV Pēc tam, kad GPS signāls ir stabils, pieskrūvējiet skrūves pie zemes.
BG Захванете винтовете към земята, след като GPS сигналът се стабилизира.
HU Csavarja be a csavarokat a talajba, miután a GPS-jel stabil.
HR Ugradite vijke na tlo nakon što se GPS signal stabilizira.
RO Instalați șuruburile la sol după ce semnalul GPS este stabil.
SL Ko je signal GPS stabilen, namestite vijake v tla.

05

Map out the Work Area

Einrichten der Begrenzung / Configurez la limite / Impostazione del confine / Stel de grens in / Sätt upp gränserna / Määritä raja / Sette opp grensen / Opret grænsen / Establezca el límite / Configurar o Limite / Nastavte hranici / Nastavenie hranice / Konfigurowanie granicy / Piiri seadmine / Nustatykite ribą / Robežas izlikšana / Задайте границиТ / érképezze fel a munkaterületet / Označite radno područje / Cartografiați zona de lucru / Načrtujte delovno površino

I

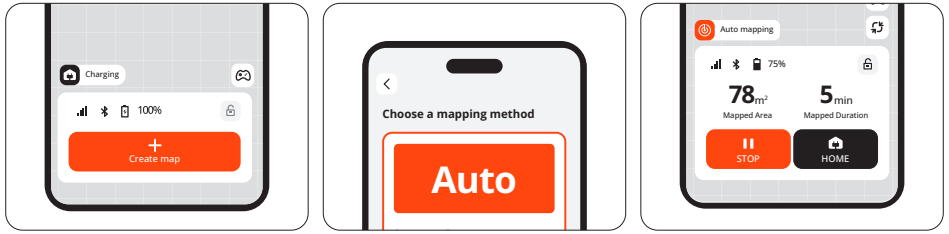

II

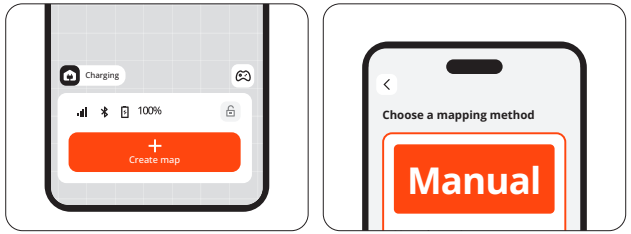

A. Map out the Boundary / Abbilden der Begrenzung / Tracez la limite / Tracciamento del confine / Breng de grens in kaart / Dra gränserna / Kartoita raja / Kartlegg grensen / Kortlæg grænsen / Trace el límite / Mapear o Limite / Zmapujte hranici / Zmapujte hranicu / Wyznaczanie granicy / Piiri kaardistamine / Nubrėžkite ribą / Robežas kartēšana / Очертайте границите / Térképezze fel a határokat / Označite granicu / Cartografiați limita / Načrtujte mejo

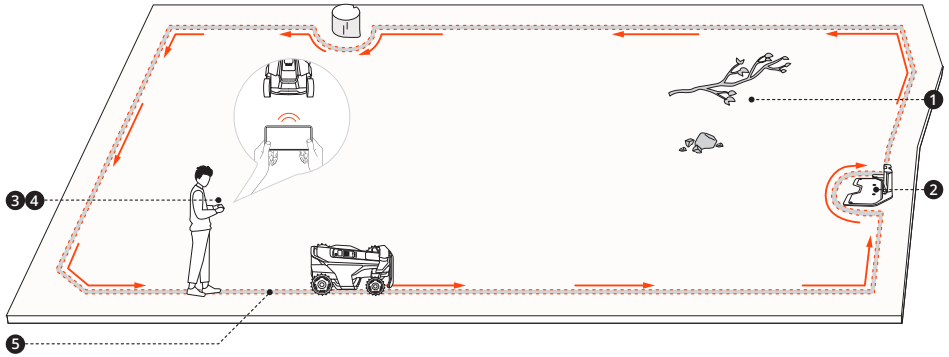

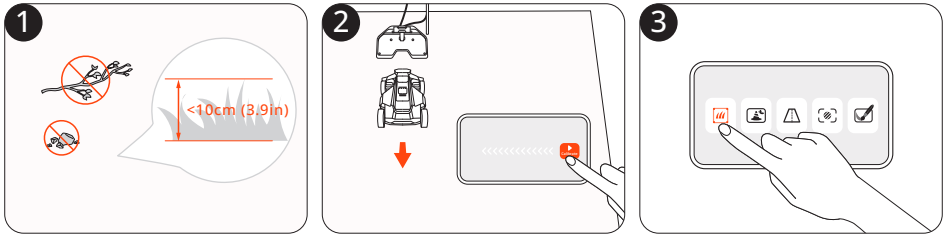

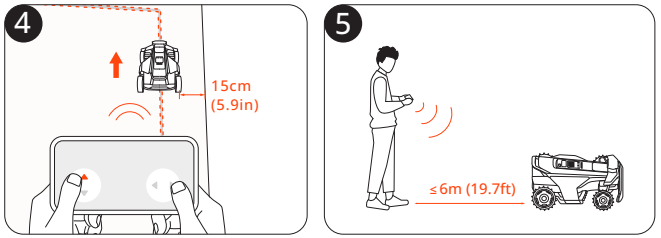

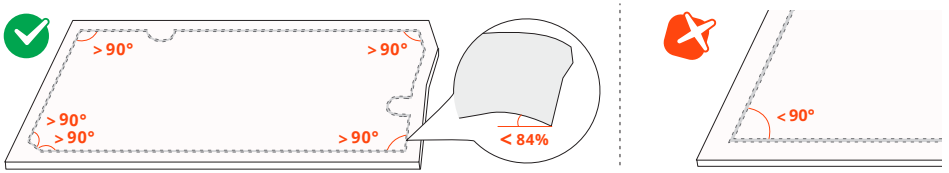

EN NOTE: If you need to manage different areas separately, create multiple zones by repeating this step.

DE HINWEIS: Wenn Sie verschiedene Bereiche separat verwalten müssen, erstellen Sie mehrere Zonen, indem Sie diesen Schritt wiederholen.

FR REMARQUE : Si vous devez gérer différentes zones séparément, créez plusieurs zones en répétant cette étape.

IT NOTA: Se hai bisogno di gestire aree diverse separatamente, crea più zone ripetendo questo passaggio.

NL OPLETTERING: Als u verschillende gebieden afzonderlijk moet beheren, maakt u meerdere zones door deze stap te herhalen.

SV OBS: Om olika områden separat hantera, skapa flera zoner genom att upprepa detta steg.

FI HUOMAUTUS: Jos sinun tarvitsee hallita eri alueita erikseen, luo useita vyöhykkeitä toistamalla tämä vaihe.

NO MERK: Hvis du trenger å administrere forskjellige områder separat, opprett flere soner ved å gjenta dette trinnet.

DA BEMÆRK: Hvis du skal administrere forskellige områder separat, skal du oprette flere zoner ved at gentage dette trin.

ES NOTA: Si necesita gestionar diferentes áreas por separado, cree múltiples zonas repitiendo este paso.

PT NOTA: Se precisar gerenciar diferentes áreas separadamente, crie várias zonas repetindo este passo.

CS POZNÁMKA: Pokud potřebujete spravovat různé oblasti samostatně, vytvořte více zón opakováním tohoto kroku.

SK POZNÁMKA: Ak potrebujete spravovať rôzne oblasti samostatne, vytvorte viac zón opakovaním tohto kroku.

PL UWAGA: Jeśli musisz zarządzać różnymi obszarami osobno, utwórz wiele stref, powtarzając ten krok.

ET MÄRKUS: Kui peate erinevaid piirkondi eraldi haldama, looge mitu tsooni, kordades seda sammu.

LT PASTABA: Jei reikia atskirai valdyti skirtingas zonas, sukurkite kelias zonas, pakartodami šį žingsnį.

LV PIEZĪME: Ja jums nepieciešams pārvaldīt dažādas teritorijas atsevišķi, izveidojiet vairākas zonas, atkārtojot šo soli.

BG ЗАБЕЛЕЖКА: Ако трябва да управлявате различни области отделно, създайте няколко зони, като повторите тази стъпка.

HU MEGJEGYZÉS: Ha külön kell kezelnie a különböző területeket, hozzon létre több zónát ennek a lépésnek a megismétlésével.

HR NAPOMENA: Ako trebate odvojeno upravljati različitim područjima, stvorite više zona ponavljajući ovaj korak.

RO NOTĂ: Dacă trebuie să gestionați diferite zone separat, creați zone multiple repetând acest pas.

SL OPOMBA: Če morate upravljati različne območja ločeno, ustvarite več con ponavljanjem tega koraka.

B. Set up Off-limit Island / Einrichten von Bereichen außerhalb der Begrenzung / Configurer les zones hors limites / Impostazione di zone proibite / Verboden gebieden instellen / Ställ in inte tillåtna områden / Määritä kielletyt alueet / Definer områder utenfor grensen / Konfigurér områder uden adgang / Establezca áreas de acceso prohibido / Configurar ilha fora dos limites / Nastavte oblast se zakázaným přístupem / Nastavenie ostrova s obmedzeným prístupom / Konfigurowanie strefy zakazanej / острови / Puutumata ala seadistamine / Nustatykite „Off-limit Island“ / Aizliegto zonu iestatīšana / Очертайте забранените за косене острови / Állítsa be a Be nem járható szigetet /Odredite područje zabranjenog pristupa / Configurați insula în afara limitei / Nastavite ločeno območje

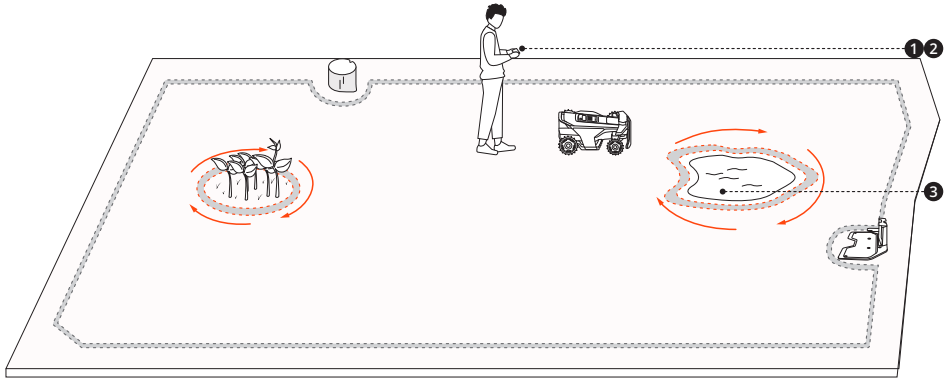

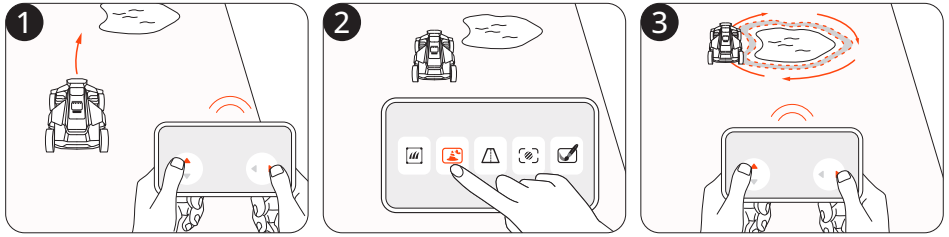

C. Create a Passage to Link Separate Zones / Erstellen einer Passage zum Verbinden separater Zonen / Créer un passage pour relier des zones séparées / Creazione di un passaggio per unire zone separate / Maak een doorgang om afzonderlijke zones te koppelen / Skapa en passage för att länka separata zoner / Luo kulkureitti erillisten vyöhykkeiden linkittämistä varten / Opprette en passasje for å koble separate soner / Opret en passage for at linke separate zoner / Cree un pasillo para vincular zonas separadas / Criar uma passagem para ligar zonas separadas / Vytvořte průchod k propojení samostatných zón / vVytvorenie priechodu na prepojenie oddelených zón / Tworzenie przejścia, aby połączyć osobne strefy / Looge läbipääs eraldi alade sidumiseks / Sukurkite ištrauką, kad susietumėte atskiras zonas / Izveidojiet pāreju, lai savienotu atsevišķas zonas / Създайте пътна връзка между отделните зони / Hozzon létre egy átjárót a külön zónák összekapcsolásához / Stvorite prolaz za povezivanje odvojenih zona / Creați un pasaj pentru a lega zone separate / Ustvarite prehod za povezavo ločenih območij

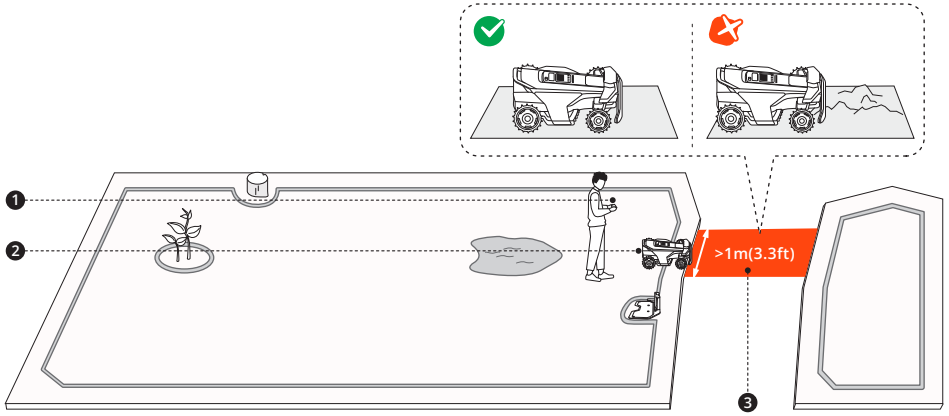

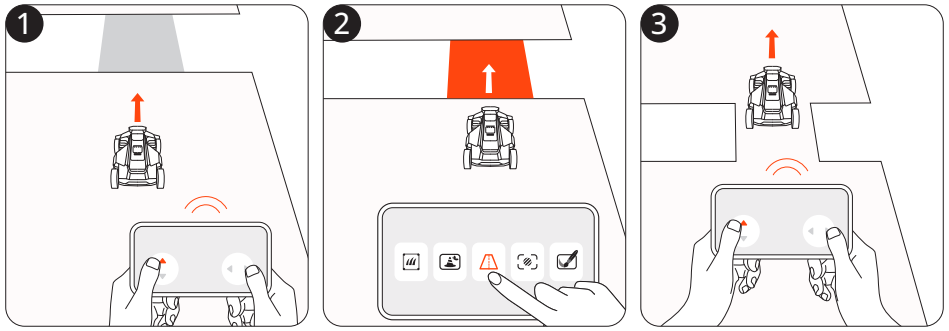

D. VisionFence-off Zone / VisionFence-Aus-Zone / Zone hors limites VisionFence / VisionFence-off zone / VisionFence-uit-zone / VisionFence av-zon / VisionFence pois -vyöhyke / VisionFence-av sone / VisionFence-off-zone / Zona de desconexión de VisionFence / Zona fora do VisionFence / Zóna vypnutí VisionFence / Zóna vypnutia VisionFence / Strefa wyłączenia VisionFence / VisionFence-i väljajääv ala / Pasyvi „VisionFence“ zona / VisionFence izslēgšanas zona / Забранена зона за VisionFence / VisionFence-off zóna / Zona isključene značajke VisionFence / Zonă în afara VisionFence / Izvzeto območje VisionFence-off Zone

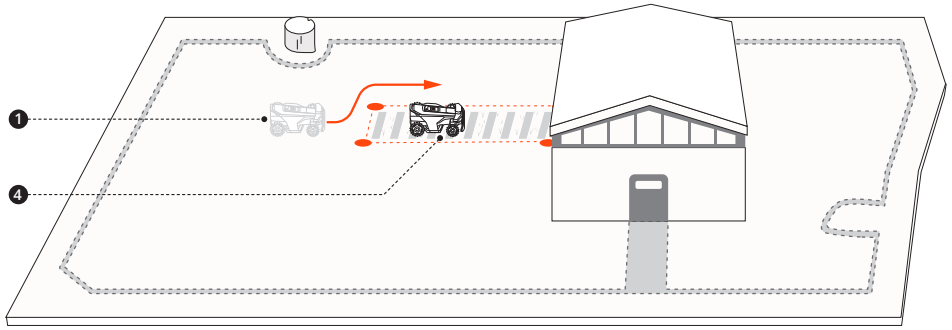

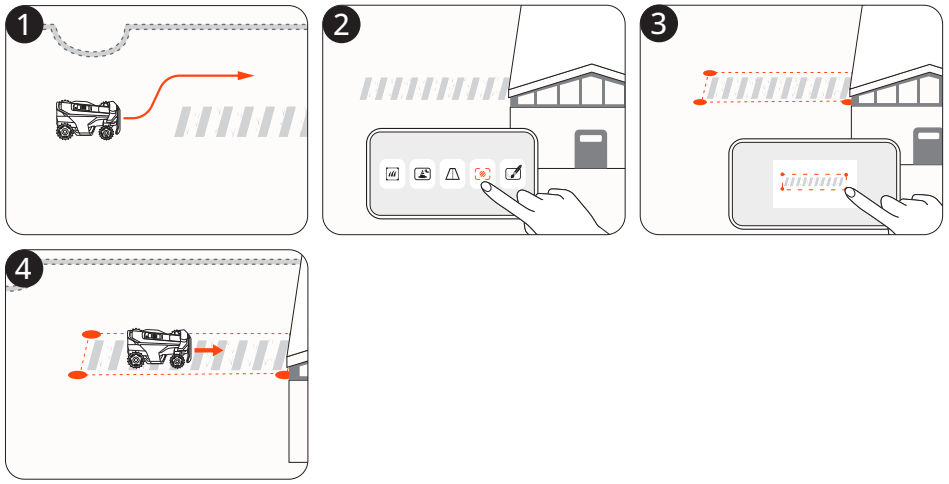

06 Mowing and Charging

Mähen und Laden / Tonte et recharge / Falciatura e ricarica / Maaien en opladen / Klippning och laddning / Leikkaaminen ja lataaminen / Klipping og lading / Klipning og opladning / Corte y carga / Corte e carregamento / Sečení a nabíjení / Kosenie a nabíjanie / Koszenie i ładowanie / Niitmine ja laadimine / Pjovimas ir įkrovimas / Pļaušana un uzlāde / Косене и зареждане / Fűnyírás és töltés / Košnja i punjenje / Tundere și încărcare / Košnja in polnjenje

EN You can now start mowing tasks or schedules, send the mower back to the charging station, and check mowing progress and battery status via the app. Basic operations can be done by pressing buttons on the mower.

DE Sie können jetzt Mähaufgaben oder Zeitpläne starten, den Mähroboter zurück zur Ladestation schicken und den Mähfortschritt und den Batteriestatus über die App verfolgen. Die Grundfunktionen können durch Drücken der Tasten am Mähroboter ausgeführt werden.

FR Vous pouvez maintenant commencer des tâches ou des horaires de tonte, renvoyer la tondeuse à la station de chargement et vérifier la progression de la tonte et l'état de la batterie via l'application. Les opérations de base peuvent être effectuées en appuyant sur les boutons de la tondeuse.

IT Ora è possibile avviare attività o programmi di falciatura, inviare il tagliaerba alla base di ricarica e controllare l'avanzamento della falciatura e lo stato della batteria tramite l'app.
Le operazioni di base possono essere eseguite premendo i pulsanti sul tagliaerba.

NL U kunt nu beginnen met maaitaken of -schema's, de maaier terugsturen naar het laadstation en de maaivoortgang en accustatus controleren via de app. Basishandelingen kunnen worden uitgevoerd door op de knoppen op de maaier te drukken.

SV Du kan nu starta klippningsuppgifter eller scheman, skicka tillbaka gräsklipparen till laddningsstationen och kontrollera klippningsförloppet och batteristatus via appen. Grundläggande funktioner kan utföras genom att trycka på knapparna på gräsklipparen.

FI Voit nyt aloittaa leikkaustehtäviä tai aikatauluja, lähettää ruohonleikkurin takaisin latausasemaan sekä tarkistaa leikkauksen etenemisen ja akun tilan sovelluksen kautta. Perustoiminnot voidaan tehdä painamalla ruohonleikkurin painikkeita.

NO Du kan nå starte klippeoppgaver eller tidsplaner, sende gressklipperen tilbake til ladestasjonen og sjekke klippefremgang og batteristatus via appen. Grunnleggende operasjoner kan gjøres ved å trykke på knappene på gressklipperen.

DA Du kan nu starte klippeopgaver eller -planer, sende plæneklipperen tilbage til ladestationen og kontrollere klippeforløbet og batteristatus viaappen. De grundlæggende funktioner kan udføres ved at trykke på knapperne på plæneklipperen.

ES Ahora puede iniciar tareas de cortado o programas, devolver el cortacésped a la estación de carga y comprobar el progreso del corte y el estado de la batería a través de la aplicación. Las operaciones básicas pueden realizarse pulsando los botones del cortacésped.

PT Pode agora iniciar tarefas ou horários de corte, enviar o cortador de volta para a estação de carregamento e verificar o progresso do corte e o estado da bateria através da aplicação. As operações básicas podem ser efetuadas premindo os botões do cortador.

CS Nyní můžete spustit úlohy sečení nebo plány, odeslat sekačku zpět do nabíjecí stanice a zkontrolovat průběh sečení a stav baterie prostřednictvím aplikace. Základní operace lze provádět stisknutím tlačítek na sekačce.

SK Teraz môžete začať úlohy kosenia alebo plány, poslať kosačku späť do nabíjacej stanice a skontrolovať priebeh kosenia a stav batérie prostredníctvom aplikácie. Základné operácie je možné vykonať stlačením tlačidiel na kosačke.

PL Możesz teraz uruchamiać zadania lub harmonogramy koszenia, wysyłać kosiarkę do stacji ładującej i sprawdzać postępy koszenia oraz stan akumulatora za pomocą aplikacji. Podstawowe operacje można wykonywać, naciskając przyciski na kosiarce.

ET Nüüd saate alustada niitmistööde või graafikutega, saata niiduki tagasi laadimisjaama või kontrollida niitmise edenemist ja aku olekut rakenduse abil. Põhitoiminguid saab teha niiduki nuppe kasutades.

LT Dabar galite pradėti pjovimo užduotis ar planus, siųsti vejapjovę atgal į įkrovimo stotelę ir patikrinti pjovimo eigą bei akumuliatoriaus būseną per programėlę. Pagrindines operacijas galima atlikti spaudžiant ant vejapjovės esančius mygtukus.

LV Tagad varat sākt pļaušanas uzdevumus vai grafikus, nosūtīt pļaujmašīnu atpakaļ uz uzlādes staciju un pārbaudīt pļaušanas gaitu un akumulatora stāvokli, izmantojot lietotni. Pamata darbības var veikt, nospiežot pļaujmašīnas pogas.

BG Вече може да стартирате задачи или графици за косене, да връщате косачката в зарядната станция и да проверявате напредъка на косене и състоянието на батерията чрез приложението. Основните операции могат да се извършват с бутоните на косачката.

HU Mostantól elindíthatja a fűnyírási feladatokat vagy ütemterveket, visszaküldheti a fűnyírót a töltőállomásra, és az alkalmazáson keresztül ellenőrizheti a fűnyírási folyamatot és az akkumulátor állapotát. Az alapvető műveleteket a fűnyíró gombjainak megnyomásával lehet elvégezni.

HR Sad možete započeti s košnjom ili utvrditi raspored, poslati kosilicu natrag na stanicu za punjenje i provjeriti napredak košnje te status baterije putem aplikacije. Osnovne radnje mogu se obavljati pritiskom tipaka na kosilici.

RO Acum puteți începe activitățile sau programele de tuns iarba, puteți trimite mașina de tuns iarba înapoi la stația de încărcare și puteți verifica progresul tunderii ierbii și starea bateriei prin intermediulaplicației. Operațiunile de bază pot fi efectuate prin apăsarea butoanelor de pe mașina de tuns iarba.

SL Zdaj lahko začnete z opravili ali urniki košnje, pošljete kosilnico nazaj na polnilno postajo in preverite napredek košnje in stanje baterije prek aplikacije. Osnovne operacije lahko izvajate s pritiskom na gumbe na kosilnici.

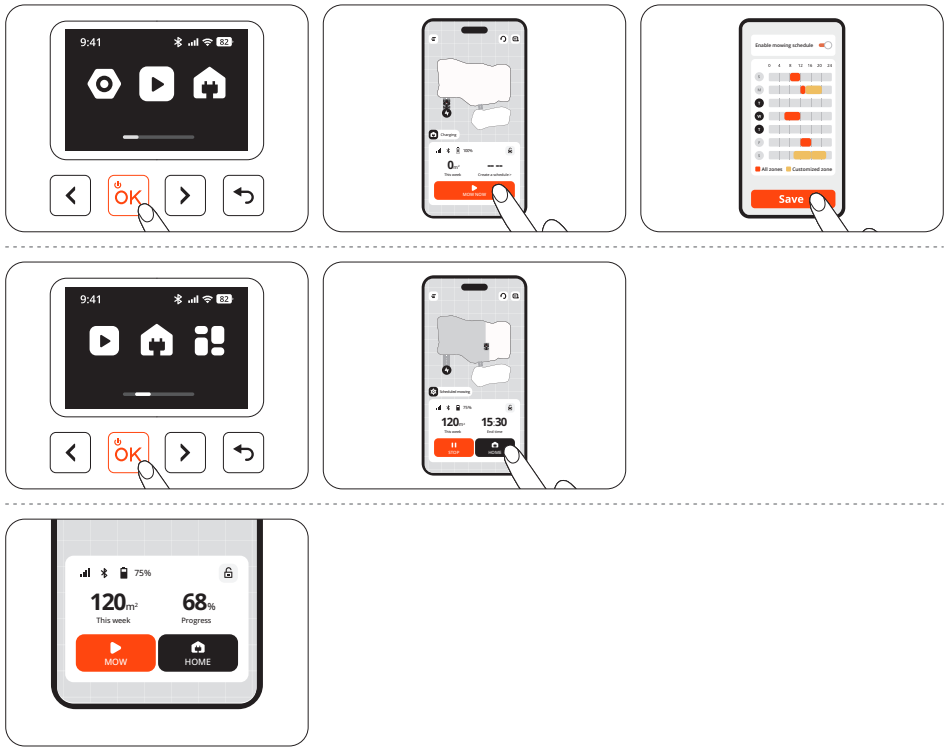

WARNING / WARNHINWEIS / AVERTISSEMENT / ATTENZIONE / WAARSCHUWING / VARNING / VAROITUS /ADVARSEL / ADVARSEL / ADVERTENCIA / AVISO / VAROVÁNÍ / VAROVANIE / OSTRZEŻENIE / HOIATUS / ĮSPĖJIMAS / UZMANĪBU / ВНИМАНИЕ / FIGYELEM / UPOZORENJE / AVERTISMENT / OPOZORIL

- If there is any possible danger, press the STOP button immediately.
- Drücken Sie bei einer möglichen Gefahr sofort die STOP-Taste.
- En cas de danger potentiel, appuyez immédiatement sur le bouton STOP.
- In presenza di un potenziale pericolo, premere immediatamente il pulsante STOP.
- Als er gevaar dreigt, druk dan onmiddellijk op de STOP-knop.
- Vid eventuell risk ska du omedelbart trycka på STOP-knappen.
- Jos on olemassa vaara, paina välittömästi STOP-painiketta.
- Hvis der er mulig fare, skal du straks trykke på STOP-knappen.
- Hvis der er mulig fare, skal du straks trykke på STOP-knappen.
- Si existe un posible peligro, pulse el botón STOP inmediatamente.
- Se houver perigo, prima imediatamente o botão STOP.
- Pokud hrozí nebezpečí, okamžitě stiskněte tlačítko STOP
- Ak hrozí nebezpečenstvo, okamžite stlačte tlačidlo STOP.
- Jeśli istnieje potencjalne niebezpieczeństwo, natychmiast naciśnij przycisk STOP.
- Võimaliku ohu korral vajutage kohe nuppu STOP.
- Jei gresia pavojus, nedelsdami paspauskite mygtuką STOP.
- Ja iespējams apdraudējums, nekavējoties nospiediet STOP pogu.
- Ако има потенциална опасност, натиснете незабавно бутон STOP.
- Lehetséges veszély esetén azonnal nyomja meg a STOP gombot.
- Ako postoji potencijalna opasnost, odmah pritisnite gumb STOP (Zaustavi).
- Dacă există un posibil pericol, apăsați imediat butonul STOP.
- Če obstaja možna nevarnost, takoj pritisnite gumb STOP.

EN When the mower is locked, you can unlock it by entering the PIN code you set. Press < to decrease number and > to increase. Press Back to delete and OK to confirm.

DE Sie können einen gesperrten Mähroboter entsperren, indem Sie den von Ihnen eingestellten PIN-Code eingeben. Drücken Sie <, um die Zahl zu verringern, und >, um sie zu erhöhen. Drücken Sie „Zurück“ zum Löschen und „OK“ zum Bestätigen.

FR Lorsque la tondeuse est verrouillée, vous pouvez la déverrouiller en saisissant le code PIN que vous avez défini. Appuyez sur < pour diminuer le nombre et > pour l'augmenter. Appuyez sur Retour pour effacer et sur OK pour confirmer.

IT Quando il tagliaerba è bloccato, puoi sbloccarlo inserendo il codice PIN da te impostato. Premi < per diminuire il numero e > per aumentare. Premi Indietro per cancellare e OK per confermare.

NL Als de maaier is vergrendeld, kunt u deze ontgrendelen door de pincode in te voeren die u hebt ingesteld. Druk op < om het cijfer te verlagen en op > om het te verhogen. Druk op Terug om te verwijderen en op OK om te bevestigen.

SE När gräsklipparen är låst kan du låsa upp den genom att ange den PIN-kod du ställt in. Tryck < för att minska numret och > för att öka. Tryck Tillbaka för att radera och OK för att bekräfta.

FI Kun ruohonleikkuri on lukittu, voit avata lukituksen syöttämällä asettamasi PIN-koodin. Pienennä numeroa painamalla < ja suurenna sitä painamalla >. Paina Takaisin poistaaksesi ja OK vahvistaaksesi.

NO Når gressklipperen er låst, kan du låse den opp ved å taste inn PIN-koden du angir. Trykk på < for å redusere antall og > for å øke. Trykk på Tilbake for å slette og OK for å bekrefte.

DK Når plæneklipperen er låst, kan du låse den op ved at indtaste den PIN-kode, du har indstillet. Tryk på < for at lavere tal og > for højere. Tryk på Tilbage for at slette og OK for at bekræfte.

ES Cuando el cortacésped está bloqueado, puede desbloquearlo introduciendo el código PIN que configuró. Presiona < para disminuir el número y > para aumentarlo. Pulse Atrás para borrar y OK para confirmar.

PT Quando o cortador está bloqueado, pode desbloqueá-lo introduzindo o código PIN que definiu. Pressione < para diminuir o número e > para aumentar. Prima Voltar para excluir e OK para confirmar.

CZ Když je sekačka uzamknutá, můžete ji odemknout zadáním vámi nastaveného kódu PIN. Stiskněte < pro snížení čísla a > pro jeho zvýšení. Stiskněte Zpět pro odstranění a OK pro potvrzení.

SK Ak je kosačka uzamknutá, môžete ju odomknúť zadaním nastaveného kódu PIN. Stlačte < na zníženie hodnoty a > na zvýšenie. Stlačením tlačidla Späť odstránite a stlačením tlačidla OK potvrdíte.

PL Gdy kosiarka jest zablokowana, można ją odblokować, wprowadzając ustawiony kod PIN. Naciśnij <, aby zmniejszyć liczbę, i >, aby ją zwiększyć. Naciśnij Wstecz, aby usunąć, i OK, aby potwierdzić.

EE Kui niiduk on lukustatud, saate selle avada, sisestades määratud PIN-koodi. Vajutage numbri vähendamiseks < ja suurendamiseks >. Kustutamiseks vajutage Tagasi ja kinnitamiseks OK.

LT Kai vejapjovė užrakinta, ją galite atrakinti įvesdami savo nustatytą PIN kodą. Paspauskite „<“, kad sumažintumėte skaičių, arba „>“, kad jį padidintumėte. Paspauskite Atgal, kad panaikintumėte, ir OK, kad patvirtintumėte.

LV Kad pļaujmašīna ir bloķēta, to var atbloķēt, ievadot iestatīto PIN kodu. Nospiediet < lai samazinātu skaitu un > , lai palielinātu. Nospiediet Atpakaļ, lai dzēstu, un OK, lai apstiprinātu.

BG Когато косачката е заключена, можете да я отключите, като въведете зададения ПИН код. Натиснете <, за да намалите цифрата, и >, за да я увеличите. Натиснете „Назад“, за да изтриете, и OK, за да потвърдите.

HU Amikor a fűnyíró le van zárva, a beállított PIN-kód megadásával oldhatja fel. Nyomja meg a < gombot a szám csökkentéséhez és a > gombot a növeléshez. Nyomja meg a Vissza a törléshez és az OK gombot a megerősítéshez.

HR Kada je kosilica zaključana, možete je otključati unosom PIN koda koji ste postavili. Pritisnite < za smanjenje, a > za povećanje broja. Pritisnite „Natrag” za brisanje i OK za potvrdu.

RO Când mașina de tuns iarba este blocată, o puteți debloca introducând codul PIN pe care l-ați setat. Apăsați < pentru a micșora numărul și > pentru a crește numărul. Apăsați Înapoi pentru a șterge și OK pentru a confirma.

SL Ko je kosilnica zaklenjena, jo lahko odklenete tako, da vnesete kodo PIN, ki ste jo nastavili. Pritisnite < za zmanjšanje številke in > za povečanje. Pritisnite Nazaj za brisanje in OK za potrditev.

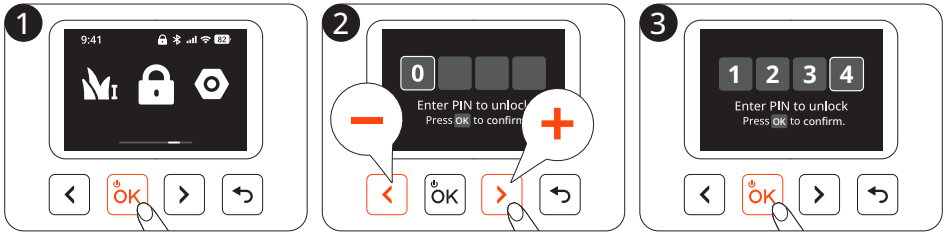

EN Read the Quick Start Guide and the Important Information carefully before use and keep for future reference. Illustrations of the product, accessories, and app interface are for reference purposes only. Actual product and functions may vary. Go to navimow.com for the complete User Manual and other user materials.

DE Lesen Sie die Schnellstartanleitung und die wichtigen Informationen vor dem Gebrauch sorgfältig durch und bewahren Sie sie zum späteren Nachschlagen auf. Abbildungen des Produkts, des Zubehörs und der App-Oberfläche dienen nur zu Referenzzwecken. Das tatsächliche Produkt und seine Funktionen können davon abweichen. Das vollständige Benutzerhandbuch und weitere Benutzermaterialien finden Sie unter navimow.com.

FR Lisez attentivement le guide de prise en main rapide et les informations importantes avant utilisation et conservez-les pour référence ultérieure. Les illustrations du produit, des accessoires et de l'interface de l'application sont fournies à titre indicatif uniquement. Le produit et les fonctions réels peuvent varier. Rendez-vous sur navimow.com pour consulter le manuel de l'utilisateur complet et d'autres documents utilisateur.

IT Leggere attentamente la Guida rapida al primo avvio e le Informazioni importanti prima dell'uso e conservarle per eventuali riferimenti futuri. Le illustrazioni del prodotto, degli accessori e dell'interfaccia dell'app servono solo a scopo di riferimento. Prodotto e funzioni effettivi potrebbero variare. Accedere a navimow.com per il manuale utente completo e per altri materiali per l'utente.

NL Lees de beknopte handleiding en de belangrijke informatie zorgvuldig voor gebruik en bewaar ze voor toekomstig gebruik. Afbeeldingen van het product, de accessoires en de app-interface zijn alleen ter referentie. Het werkelijke product en de functies kunnen variëren. Ga naar navimow.com voor de volledige gebruikershandleiding en ander gebruikersmateriaal.

SV Läs snabbstartsguiden och den viktiga informationen noga före användning och spara för framtida referens. Illustrationer av produkt, tillbehör och appgränssnitt är endast avsedda som referens. Faktisk produkt och funktioner kan variera. Gå till navimow.com för den fullständiga användarhandboken och annat användarmaterial.

FI Lue pikaopas ja tärkeät tiedot huolellisesti ennen käyttöä ja säilytä ne myöhempää tarvetta varten. Tuotteen, lisävarusteiden ja sovelluksen käyttöliittymän kuvat ovat vain viitteellisiä. Todellinen tuote ja toiminnot voivat vaihdella. Siirry osoitteeseen navimow.com saadaksesi täydellisen käyttöohjeen ja muun käyttäjän materiaalin.

NO Les hurtigstartveiledningen og viktig informasjon nøye før bruk og ta vare på den til senere bruk. Illustrasjoner av produktet, tilbehøret og appgrensesnittet er kun til referanseformål. Faktiske produkter og funksjoner kan variere. Gå til navimow.com for å få den fullstendige brukerhåndboken og annet brukermateriale.

DA Læs hurtigstartguiden og de vigtige oplysninger omhyggeligt inden brug og opbevar til fremtidig reference. Illustrationer af produktet, tilbehør og appinterface er kun til referenceformål. Det faktiske produkt og funktionerne kan variere. Gå til navimow.com for den komplette brugervejledning og andet brugermateriale.

ES Lea atentamente la guía de inicio rápido y la información importante antes del uso y consérvelas para futuras consultas. Las ilustraciones del producto, los accesorios y la interfaz de la aplicación son solo para fines de referencia. El producto y las funciones reales pueden variar. Vaya a navimow.com para obtener el manual del usuario completo y otros materiales del usuario.

PT Leia cuidadosamente o Guia de Início Rápido e as Informações Importantes antes de utilizar e guarde para referência futura. As ilustrações do produto, acessórios e interface da aplicação servem apenas como referência. O produto e as funções reais podem variar. Aceda a navimow.com para obter o Manual do Utilizador completo e outros materiais de utilizador.

CS Před použitím si pozorně přečtěte Stručnou úvodní příručku a Důležité informace a uschovejte je pro budoucí použití. Ilustrace výrobku, příslušenství a rozhraní aplikace slouží pouze pro referenční účely. Skutečný výrobek a funkce se mohou lišit. Kompletní Uživatelskou příručku a další uživatelské materiály najdete na navimow.com.

SK Pred použitím si pozorne prečítajte príručku Rýchly štart a Dôležité informácie a uschovajte si ich pre budúce použitie. Ilustrácie produktu, príslušenstva a rozhrania aplikácie slúžia len na referenčné účely. Skutočný produkt a funkcie sa môžu líšiť. Kompletnú používateľskú príručku a ďalšie používateľské materiály nájdete na stránke navimow.com.

PL Przed użyciem należy uważnie przeczytać skrócona instrukcję obsługi oraz ważne informacje i zachować je na przyszłość. Ilustracje produktu, akcesoriów i interfejsu aplikacji służą wyłącznie do celów poglądowych. Rzeczywisty produkt i funkcje mogą się różnić. Przejdź do witryny navimow.com, aby uzyskać dostęp do pełnego Podręcznika użytkownika i innych materiałów dla użytkownika.

ET Enne kasutamist tutvuge kiirjuhendiga, lugege oluline teave hoolikalt läbi ja hoidke juhend edaspidiseks kasutamiseks alles. Toote, tarvikute ja rakenduse liidese joonised on ainult viitamiseks. Tegelik toode ja funktsioonid võivad erineda. Minge saidile navimow.com, et näha täielikku kasutusjuhendit ja muid kasutajamaterjale.

LT Prieš naudodami atidžiai perskaitykite greito pasirengimo darbui vadovą ir svarbią informaciją ir pasilikite ateičiai. Produkto, priedų ir programos sąsajos iliustracijos yra tik informacinio pobūdžio. Faktinis produktas ir funkcijos gali skirtis. Eikite į navimow.com, kad gautumėte visą vartotojo vadovą ir kitą vartotojo medžiagą.

LV Pirms lietošanas uzmanīgi izlasiet īso lietošanas pamācību un svarīgo informāciju un saglabājiet to turpmākai atsaucei. Izstrādājuma, piederumu un lietotnes saskarnes ilustrācijas ir tikai atsauces nolūkiem. Faktiskais izstrādājums un funkcijas var atšķirties. Pilnu lietošanas pamācību un citus lietotāja materiālus atradīsiet tīmekļa vietnē navimow.com.

BG Прочетете внимателно ръководството за бърз старт и важната информация преди употреба и го запазете за бъдещи справки. Илюстрациите на продукта, аксесоарите и интерфейса на приложението са само за справка. Действителният продукт и функции може да се различават. Посетете navimow.com за пълното ръководство за потребителя и най-новите материали за потребителя.

HU Használat előtt figyelmesen olvassa el a Gyors útmutatót és a Fontos tudnivalókat, és őrizze meg a későbbi használathoz. A termék, a tartozékok és az alkalmazás felületének illusztrációi csak referenciaként szolgálnak. A tényleges termék és funkció eltérhet. A teljes felhasználói kézikönyv és egyéb felhasználói anyagok a navimow.com oldalon találhatók.

HR Pažljivo pročitajte kratki korisnički vodič i važne informacije prije uporabe i sačuvajte ih za buduće potrebe. Ilustracije proizvoda, dodatnog pribora i sučelja aplikacije služe samo kao referenca. Stvarni proizvod i funkcije mogu se razlikovati. Posjetite navimow.com za potpuni korisnički priručnik i druge korisničke materijale.

图示	
	裁切线
	压线
	反压线
	齿刀线 x/x mm
	开槽
	粘合区域

成型尺寸	148*210 mm	标签类	±0.5mm	PE袋类	0~200mm ±2mm 20~500mm ±3mm ＞500mm ±5mm
展开尺寸	296*210 mm	说明书类	±1mm		
图纸方向	印刷方向	EPE类	+5mm/-3mm	模具成型类 (EPS/纸塑等)	外尺寸：0~400mm ±2mm 400~600mm ±3mm ＞600mm ±4mm 腔体尺寸：+2/-0mm
公差（无特殊说明下）		纸箱类	单瓦楞 ±3mm 双瓦楞 ±5mm		

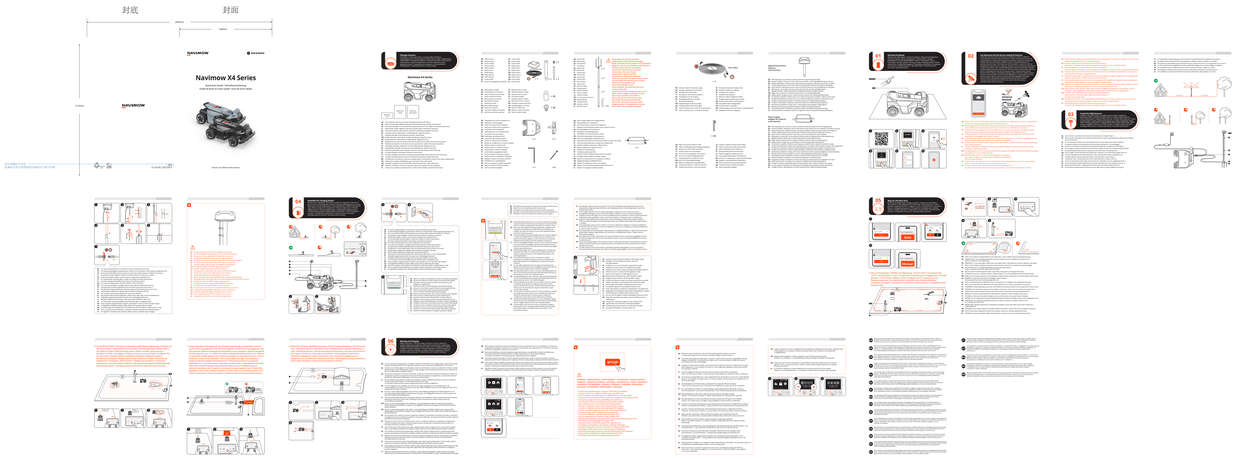

技术说明：

1、材质：封面封底128g金东太空梭哑粉纸，内页105g金东太空梭哑粉纸

2、印刷色：PANTONE 172C　PANTONE 6C　单色黑　CMYK

3、工艺：印刷，封面封底覆哑膜，内页过哑油，骑马钉

4、外观工艺要求：图案、字体完整，清晰；无钉接/胶合偏斜错位；表面洁净；不许有明显的外观不良

5、其它特殊要求：

化学环保要求：欧盟ROHS；REACH-SVHC；REACH附录17；POPs；TSCA；CA65；TPCH新增；MOAH&MOSH；

					工艺类别			快速使用指南-H2
					包材定制-说明书类			
					等级	质量		/
标记	处数	更改文件号	姓名	日期	B			
设计	梅桉宁	251017	审核		版本	图幅	比例	CE.04.00.1262.00
					B	A0	1:1	
校对	张可心				投影视角			Segway-Ninebot
标准化			批准		第 1 页 共 1 页			